FIN-Window
Nova-line Cristal Twin N 90+8
Alluminio-PVC

Design a tutto vetro con veneziana o tenda plissettata integrata nell'anta accoppiata e telaio dai bordi squadrati.

Nell'immagine: esecuzione ad un'anta, all'esterno alluminio Sablé 894 grigio scuro e all'interno PVC grigio seta 46, smaltatura perimetrale dei bordi in grigio antracite G04

Sempre perfette.
I plus di questa finestra Finstral.

Profili in PVC di elevata qualità
Il telaio è composto da un profilo in PVC saldato negli angoli e altamente performante: isola perfettamente, è di facile manutenzione e duraturo. Dato che non utilizziamo schiume espanse, la finestra è sempre riciclabile al 100%.

La perfezione dell'alluminio
L'alluminio è resistente, riciclabile ed offre un'ampia scelta di colori e superfici. Ci occupiamo direttamente della verniciatura dei profili in alluminio nei colori pieni e in quelli speciali – nel rispetto dei più elevati standard di qualità certificata Qualicoat Seaside.

Sempre guarnizione mediana
La guarnizione mediana coestrusa al nasello in PVC protegge la ferramenta da umidità e polvere. Il nasello fornisce protezione antieffrazione aggiuntiva, rendendo più difficoltoso l'accesso alla ferramenta e il sollevamento dell'anta.

I profili più sottili
Queste finestre hanno i profili più sottili della loro categoria: per sfruttare al meglio la luce naturale negli ambienti interni e godere di una vista più ampia, senza rinunciare all'isolamento termico.

Il miglior vetro
Produciamo direttamente i vetri isolanti, utilizzando il miglior vetro in commercio e distanziali ad elevato isolamento termico saldati negli angoli. Eccellenti prestazioni isolanti, massima trasmissione luminosa, estetica curata in ogni dettaglio: questo è lo standard Finstral.

Incollato anziché spessorato
In Finstral incolliamo sempre il vetro al profilo dell'anta. La tecnica dell'incollaggio conferisce maggiore stabilità al serramento e ne migliora la funzionalità. L'utilizzo è più confortevole e la finestra richiede una manutenzione minima.

Raffinate superfici in PVC
Solo in Finstral le superfici dei profili in PVC colorati in massa – goffrate o satinate – sono sempre compattate, per una manutenzione semplice e una pulizia ancora più facile. Il decoro legno viene termosaldato al profilo, senza ricorrere all'uso di pellicole adesive.

Elevati standard di sicurezza
Finstral fissa gli standard più elevati del settore grazie alla dotazione di serie con quattro scontri di sicurezza con nottolini a fungo. La guarnizione mediana e vetri sempre incollati al profilo dell'anta rendono ancora più difficoltosi i tentativi di scasso. Sono disponibili anche ulteriori dotazioni di sicurezza.

Sempre in buone mani
Dallo sviluppo prodotti alla realizzazione dei profili, dalla produzione del vetro isolante all'assemblaggio della finestra, fino alla consegna puntuale e alla posa eseguita da professionisti certificati: per fare in modo che ogni cosa sia perfetta, ci occupiamo di tutto noi.

© 10/2023

L'esterno
La facciata.

Il centro
Il nucleo.

Sempre *un'estetica personalizzata.*

Materiale
- alluminio verniciato secondo gli standard Qualicoat Seaside (decoro legno escluso)

Colore/superficie
Colori profili
- colori pieni: ca. 200 colori
- colori speciali: ca. 30 colori
- decori: 10 decori ad effetto legno

Colori per il vetro
- 7 colori per la smaltatura dei bordi

Colori guarnizione vetro
- nero

Forma dei profili
Profondità telaio
- 98 mm

Profondità telaio monoblocco
- 127 mm
- 116 mm (all'interno telaio e anta complanari)

Vista esterna
- Nova-line Cristal Twin N
- spessore profili anta: 0 mm

Nodo centrale
- nodo centrale standard con ingombro di 72 mm
- nodo centrale Nova rivestito di vetro

Dettagli di stile
Listelli
- listello interno al vetro (9, 18 o 26 mm)

Pannelli (per campi fissi)
- pannello liscio, fresato e bugnato (negli stessi colori dei profili)
- pannello in vetro smaltato (7 colori)
- pannello in ceramica (12 decori)

Sempre *una protezione affidabile.*

Intrusioni
Protezione antieffrazione standard
- 4 nottolini a fungo di ottima qualità

Sicurezza aggiuntiva
- nottolini a fungo lungo tutto il perimetro, distanza massima 85 cm o minore
- maniglia con chiave, maniglia con pulsante o maniglia di sicurezza a pressione
- placca antiperforazione per quadro maniglia
- sensore di sorveglianza elettronica
- vetro di sicurezza Multiprotect fino alla classe P4A

Sole/calore
Vetri a controllo solare
- Mediterran 2: U_g 1,1 W/m^{2}K, g 0,48, LT 0,74

Ulteriori soluzioni oscuranti
- oscurante al riparo dalle intemperie, integrato tra le due ante: veneziana (9 colori) o tenda plissettata opaca a nido d'ape (grigio chiaro all'esterno e 4 colori sul lato interno)
- avvolgibile
- ombreggiante in tessuto
- frangisole
- persiana
- persiana scorrevole
- persiana scorrevole a libro

Sguardi indiscreti
- vetri ornamentali (14 design)

Insetti
- zanzariera fissa nello stesso colore dei profili
- zanzariera con apertura ad anta nello stesso colore dei profili
- zanzariera a scorrimento orizzontale o verticale nello stesso colore dei profili
- zanzariera plissettata nello stesso colore dei profili

Sempre *un isolamento ottimale.*

Caldo/freddo
Telaio
- profilo pluricamera in PVC termoisolante
- valore U_f 1,3 W/m^{2}K, 1,4 W/m^{2}K,

Vetro isolante
- con gas argon
- bordi del vetro leggermente sfilettati
- controllo qualità di ogni lastra tramite scanner elettronico
- marchi di qualità RAL e CEKAL per doppi e tripli vetri isolanti

Doppio vetro basso-emissivo
- il nostro standard Plus-Valor 2: U_g 1,1 W/m^{2}K, g 0,60, LT 0,75
- distanziale vetro termoisolato e saldato negli angoli, in colore nero

Triplo vetro basso-emissivo
- innovativo vetro altamente performante Max-Valor 3: U_g 0,7 W/m^{2}K, g 0,55, LT 0,70
- il miglior vetro in Europa: isolamento termico e guadagno energetico massimi, trasparenza massima, tonalità neutra
- distanziale vetro termoisolato e saldato negli angoli, in colore nero

Valori d'isolamento termico

misura finestra ad 1 anta secondo norma per calcolo U_w 1,23 x 1,48 m:
- valore U_w per doppio vetro: U_w 1,0 W/m^{2}K
- valore massimo per triplo vetro: U_w 0,89 W/m^{2}K

misura finestra a 2 ante con montante mobile secondo norma per calcolo U_w 1,23 x 1,48 m:
- valore U_w per doppio vetro: U_w 1,2 W/m^{2}K
- valore massimo per triplo vetro: U_w 1,0 W/m^{2}K

Rumore
Componenti fonoisolanti
- profili perfettamente aderenti tra loro
- guarnizioni coestruse
- vetro e profili incollati anziché spessorati
- certificato ift disponibile

Isolamento acustico

valori R_w calcolati per finestre/porte ad un'anta, superficie elemento fino a 2,7 m^2:
- npd (no performance determined, prestazione non determinata)

Tenuta
Tenuta ermetica
- angoli saldati
- guarnizioni robuste e ben aderenti
- il nasello in PVC protegge la ferramenta

Tenuta all'acqua
- classe 9A per finestre ad un'anta e a due ante secondo EN 12208 per le dimensioni standard 1,23 x 1,48 m

Permeabilità all'aria
- classe 4 per finestre ad un'anta e a due ante secondo EN 12207 per le dimensioni standard 1,23 x 1,48 m

Resistenza al carico del vento
- classe C5 / B5 per finestre ad un'anta
- classe C3 / B3 per finestre a due ante con montante mobile
- dimensioni standard 1,23 x 1,48 m secondo EN 12210

Sempre *un'applicazione adatta.*

Tipo di posa
Nuova costruzione/ ristrutturazione
- posa in due fasi: si intonaca il controtelaio termoisolato FIN-Fix nella muratura già in cantiere durante la fase di costruzione al grezzo, mentre l'inserimento dei serramenti veri e propri nel controtelaio avviene solo nella fase di costruzione finale, quando l'intonaco è asciutto (consigliata da Finstral)
- posa in una fase: il serramento viene posato direttamente su muratura e intonacato

Sostituzione serramenti
- posa con rivestimento completo del vecchio telaio: si adattano le misure del vecchio telaio e lo si riveste con il nuovo, durata: 2 ore per finestra (consigliata da Finstral)
- posa con rivestimento interno del vecchio telaio senza intervento sui muri: soluzione per la sostituzione in cui non è necessario adattare le misure del vecchio telaio (consigliata da Finstral per il risanamento delle finestre in PVC e alluminio negli edifici degli anni '70, '80 e '90)
- rimuovere la vecchia finestra dal controtelaio e inserire la nuova finestra
- rimuovere completamente il vecchio telaio e intonacare direttamente il nuovo telaio nella muratura

Sigillatura
Applicazioni affidabili
- raccolta di oltre 700 disegni applicativi per tutta Europa, più di 300 approvati dall'Istituto ift Rosenheim (nell'area tecnica del nostro sito alla voce "Applicazioni" da scaricare o da richiedere a Finstral)

Standard di posa attuali
- nei corsi obbligatori per posatori di prodotti Finstral viene spiegato come impiegare moderni materiali isolanti
- tutti i nostri partner sono formati da noi; i rivenditori Finstral con posa certificata dall'Istituto ift sono contraddistinti da questo simbolo:

FINSTRAL
ift Institut für Fenstertechnik Rosenheim

professionisti della posa certificata

© 10/2023
FINSTRAL

L'interno
Lo spazio abitativo.

Tutto attorno
I servizi.

Sempre *un'estetica personalizzata.*

Materiale
- PVC (policloruro di vinile), tutti i profili principali con spessore delle pareti esterne in classe A secondo EN 12608-1, profili di colore chiaro (bianco, bianco perla) con resistenza all'invecchiamento e stabilità del colore per la zona climatica S (clima rigido) secondo EN 12608-1, profili chiari con resistenza all'impatto mediante massa cadente classe II secondo EN 12608-1

Colore/superficie
Colori profili
- extraliscio (superficie compattata con micropori ridotti, di facile pulizia): bianco
- satinatura (impressa direttamente senza pellicole adesive, profilo colorato in massa): bianco, bianco perla, grigio seta, grigio
- goffratura (impressa direttamente senza pellicole adesive, profilo colorato in massa): bianco, bianco perla
- decoro legno (termosaldato al profilo, goffratura, profilo colorato in massa in tonalità marrone simile): castagno, rovere, noce chiaro

Colori per il vetro
- 7 colori per la smaltatura dei bordi

Colori guarnizione vetro
- in tinta con il colore del profilo in PVC

Forma dei profili
Forma
- elemento: rettangolare, obliqua
- anta: rettangolare

Vista
- anta e telaio semicomplanari
- anta e telaio complanari
- superficie completamente vetrata
- profili anta senza listello fermavetro
- Nova-line Cristal Twin N

Maniglie/cerniere
Maniglie
- maniglie in alluminio serie 1 e 2
- maniglie in acciaio inox serie 3
- maniglie con rosetta rotonda o ovale serie 11, 12, 13, 14, 15 e 16, disponibili in più di 200 colori

Cerniere
- cerniere a scomparsa

Accessori
Bancale interno
- bancale interno in MDF pellicolato (tutti i colori PVC) o in legno (tutti i colori legno), realizzato su misura, con angoli squadrati o arrotondati

Rivestimento del cassonetto avvolgibile
- isolamento termico aggiuntivo
- colore abbinato
- installazione senza intervento sui muri: si preserva il cassonetto esistente

Sempre *un utilizzo intuitivo.*

Tipi di apertura
Ferramenta anta-ribalta
- ferramenta di qualità
- nottolini a fungo autoregolanti
- dispositivo di sollevamento automatico dell'anta
- dispositivo contro l'errata manovra
- posizione maniglia regolabile

Ulteriori opzioni di apertura
- finestra a due ante con montante mobile
- porta-finestra

Maneggevolezza
Comfort di serie
- vetro incollato all'anta per tutto il perimetro: utilizzo comodo e semplice, manutenzione minima

Ulteriori comfort opzionali
- dispositivo per facilitare la chiusura dell'anta a ribalta
- apertura a ribalta motorizzata per ferramenta ad anta/ribalta azionabile con pulsante o collegata a tecnologia Smart Home con comando elettrico in vista o a scomparsa
- porte-finestre con soglia ribassata

Sicurezza d'uso
Vetri di sicurezza
- Bodysafe: vetro temprato semplice di sicurezza
- Multiprotect: vetro stratificato di sicurezza

Blocco dell'apertura ad anta
- apertura primaria a ribalta e secondaria ad anta
- maniglia con chiave

Dispositivo anti sgancio anta
- dispositivo anti sgancio contro la caduta dell'anta in caso di errata manovra, utilizzo inappropriato o manutenzione insufficiente

Aerazione
Aerazione manuale
- apertura a ribalta estate/inverno
- fermo anta
- anta di aerazione Vent

Aeratori passivi
- PassiveVent Midi su telaio/allargamento: 30 m^3/h con 8 Pa

Aeratori attivi
- ActiveVent: aeratore motorizzato, 4 livelli con portata d'aria fino a 45 m^3/h

Sempre *una gestione efficiente.*

Coordinamento
Progettazione
- consulenza professionale e completa con i nostri esperti
- se necessario, supporto individuale alla progettazione con esperti Finstral qualificati

Incentivi statali
- supporto nella gestione delle pratiche per la richiesta di incentivi statali

Offerta
- preventivi trasparenti e dettagliati con un termine di consegna indicativo
- Le presentiamo tutti i dettagli dell'offerta anche di persona

Realizzazione
- Finstral si occupa direttamente dello sviluppo e della produzione di profili e vetri isolanti e dell'assemblaggio del serramento

Consegna e montaggio
- puntuali e complete, affidabilità nelle consegne: 97%
- team di posa formati da Finstral

Posa
Esecuzione professionale
- avviso di consegna vincolante
- spiegazione dello svolgimento della posa
- preparazione degli spazi di lavoro: rivestimento mobili e pavimenti ecc.
- svolgimento della posa secondo le direttive di Finstral e dell'Istituto ift Rosenheim
- a lavori conclusi spiegazione sul corretto utilizzo delle finestre

Ritiro delle vecchie finestre
- su richiesta a lavori conclusi ritiriamo i vecchi serramenti entro alcuni giorni e ci occupiamo del loro corretto smaltimento

Collaudo
Collaudo e spiegazione
- a lavori conclusi effettuiamo insieme a Lei il controllo di qualità finale e Le spieghiamo come utilizzare le nuove finestre
- servizio accomodante: affinché il cliente sia sempre soddisfatto

Fattura e dichiarazione di prestazione
- fatture trasparenti, emesse entro breve tempo insieme alla dichiarazione di prestazione

Sempre *un servizio impeccabile.*

Garanzie
5 anni di garanzia del produttore

Certificazioni
Finstral è l'azienda produttrice di serramenti più certificata d'Europa

Qualità del prodotto
- certificazione RAL per sistemi di profili per finestre in PVC
- marchi di qualità RAL e CEKAL per doppi e tripli vetri isolanti
- marchi di qualità RAL e ift per finestre

Qualità della posa
- centinaia di disegni applicativi approvati dall'Istituto ift

Sistemi di gestione
- qualità ISO 9001
- ambiente ISO 14001
- sicurezza sul lavoro ISO 45001
- energia ISO 50001

Assistenza
Studio e Studio Partner
- il luogo ideale per farsi ispirare e progettare la finestra perfetta: trovi lo Studio più vicino a Lei su www.finstral.com/studio

Servizio di assistenza tecnica
- Finstral dispone di un servizio di assistenza tecnica in tutte le zone di vendita

Servizio per progettisti
- tutto per la progettazione: acceda alla sezione "Servizi per il progettista" su www.finstral.com/progettisti oppure richieda al servizio Finstral per progettisti campioni di prodotto, disegni applicativi, certificati di prova, disegni CAD in formato DWG e voci di capitolato

I servizi
Finstral
per il progettista.

Dichiarazioni Ambientali di Prodotto (EPD) disponibili su finstral.com/epd

© 10/2023
FINSTRAL

Le colorazioni visibili sul dépliant possono avere lievi differenze dal prodotto originale in quanto riportate con un procedimento di stampa. Con riserva di apportare modifiche costruttive a titolo di sviluppo tecnico. La raffigurazione e la descrizione dei prodotti nei dépliant hanno un valore indicativo. Un'eventuale discordanza del prodotto fornito rispetto alla rappresentazione non costituisce motivo di reclamo. L'ordine è l'unico parametro di riferimento.

Disegni tecnici
scala 1:2

Telaio a L 924N
con anta Nova-line Cristal Twin

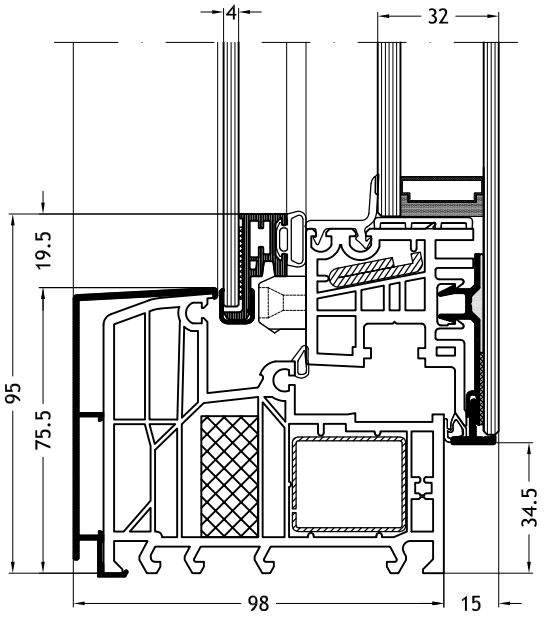

Telaio a Z 923N
con anta Nova-line Cristal Twin

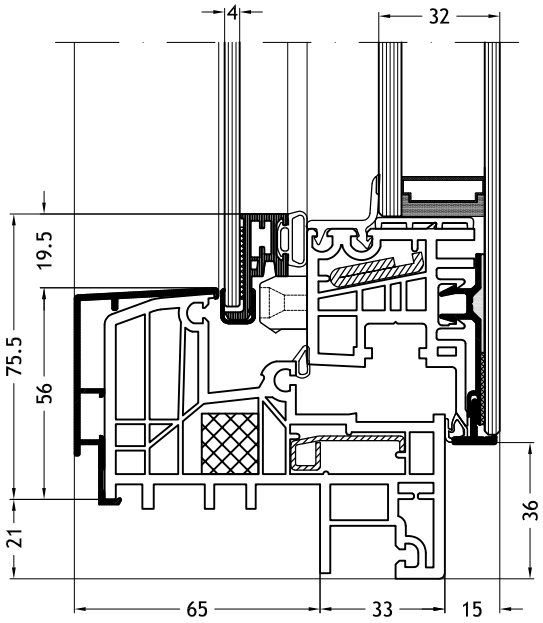

Telaio a Z 129N
con anta Nova-line Cristal Twin

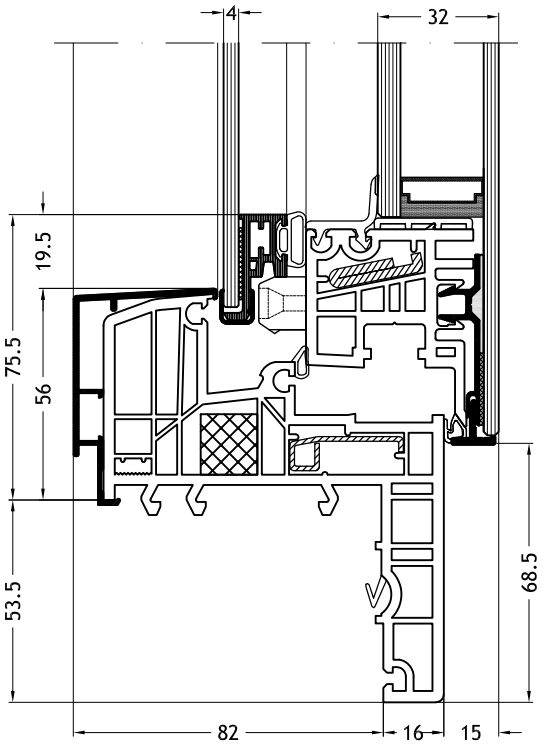

Soglia ribassata
con anta Nova-line Cristal Twin

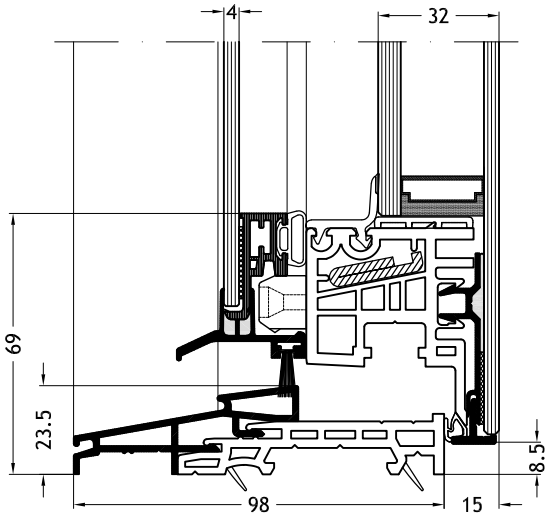

© 10/2023
FINSTRAL

FIN-Window
Nova-line Cristal Twin N
90+8
Alluminio-PVC

Disegni tecnici
scala 1:2

Montante/traversa 922N
con anta Nova-line Cristal Twin

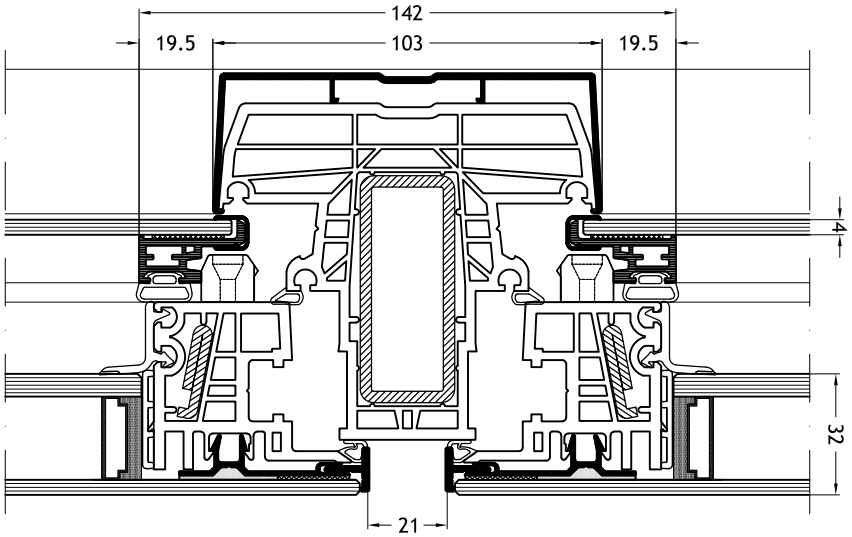

© 10/2023
FINSTRAL

FIN-Window
Nova-line Cristal Twin N
90+8
Alluminio-PVC