Mijn kozijn.
Mijn wereld.
Kozijn-veelvoud
van Finstral.
Altijd functioneel. Altijd esthetisch.
FINSTRAL
Kozijnen
Huisdeuren
Serres

Altijd functioneel. Altijd esthetisch.
Met Finstral naar het perfecte kozijn.

Wanneer is een kozijn perfect? Wanneer het bij de stijl van de architectuur past? Wanneer het duurzaam en zeer veilig is? Wanneer het de beste isolatiewaarden heeft? Wanneer het intuïtief bedienbaar is? Wanneer...?

Voor ons is er maar één antwoord: Een kozijn is perfect, wanneer het de hoogste eisen wat betreft esthetiek en functie met elkaar verbindt. Zonder een compromis te hoeven sluiten.

Grote glazen oppervlakten of een traditionele look met roeden? Veredeld kunststof-oppervlakte, sfeervol echt hout of modern aluminium? Krachtig groen of onopvallend grijs? Draai-kiepvoorzieningen of gemotoriseerd openingsmechanisme? Welk design, welk materiaal, welke kleur en welke functionele uitvoering u ook wenst, Finstral biedt altijd de grootste vormgevingsvrijheid. Voor uw perfecte kozijn.

„Alles uit één en het meeste uit eigen hand" is het idee, dat ons nu al 50 jaar lang drijft. Van warmte-isolerend kunststof tot veiligheidsglas – wij produceren altijd op maat en in onze eigen fabrieken. Zo combineren wij onze liefde voor details met een unieke kwaliteitsstandaard. Niet voor niets zijn wij de meest gecertificeerde kozijnfabrikant van Europa.

Om u bij uw keuze voor een kozijn te ondersteunen en daarbij altijd al uw wensen en vragen te kunnen beantwoorden, hebben wij de Finstral Planner ontwikkelt (vanaf pagina 16). Deze planner begeleidt u volgens het 4-vingers-principe door alle planfases – van gevelzijde tot kozijnkern en van woonzijde tot montage en onze complete Rondom-Service. Vanaf het eerste idee tot aan de inbouw staan wij altijd aan uw zijde!

Altijd met vriendelijke groeten

Luis Oberrauch en Joachim Oberrauch
Directie

Inhoud.

Onze kozijnen kunnen meer.
Kozijnen zijn complex en een investering voor tientallen jaren.
Ervaar wat Finstral-kozijnen bijzonder maakt.

04

16

De Finstral Planner.
In vier stappen naar het altijd perfecte kozijn.

Buiten 18
Midden 74
Binnen 94
Rondom 134

144

Altijd alles in één oogopslag.
Kozijnen, schuifdeuren, kozijnwanden – ons complete assortiment in een tabel.

150 **Finstral stelt zich voor.**
Sinds 1969: Altijd aan uw zijde.

152 **Altijd alles uit één hand.**
Onze kwaliteitsbelofte.

154 **Trefwoordregister.**
Van A tot Z.

Mijn huis.
Mijn kozijn.
Mijn stijl

Meer variatie voor meer individualiteit.

Hoe men zijn huis inricht is een kwestie van smaak. En omdat dat zo is, bieden wij u altijd de volledige vrijheid betreft de vormgeving van uw kozijnen. Een harmonisch design aan de gevelzijde, maar binnen verschillend per ruimte? Bij Finstral stelt u zelf uw individuele kozijn samen uit een veelvoud van materialen, kleuren en oppervlakten.

Thuis en
geborgen.

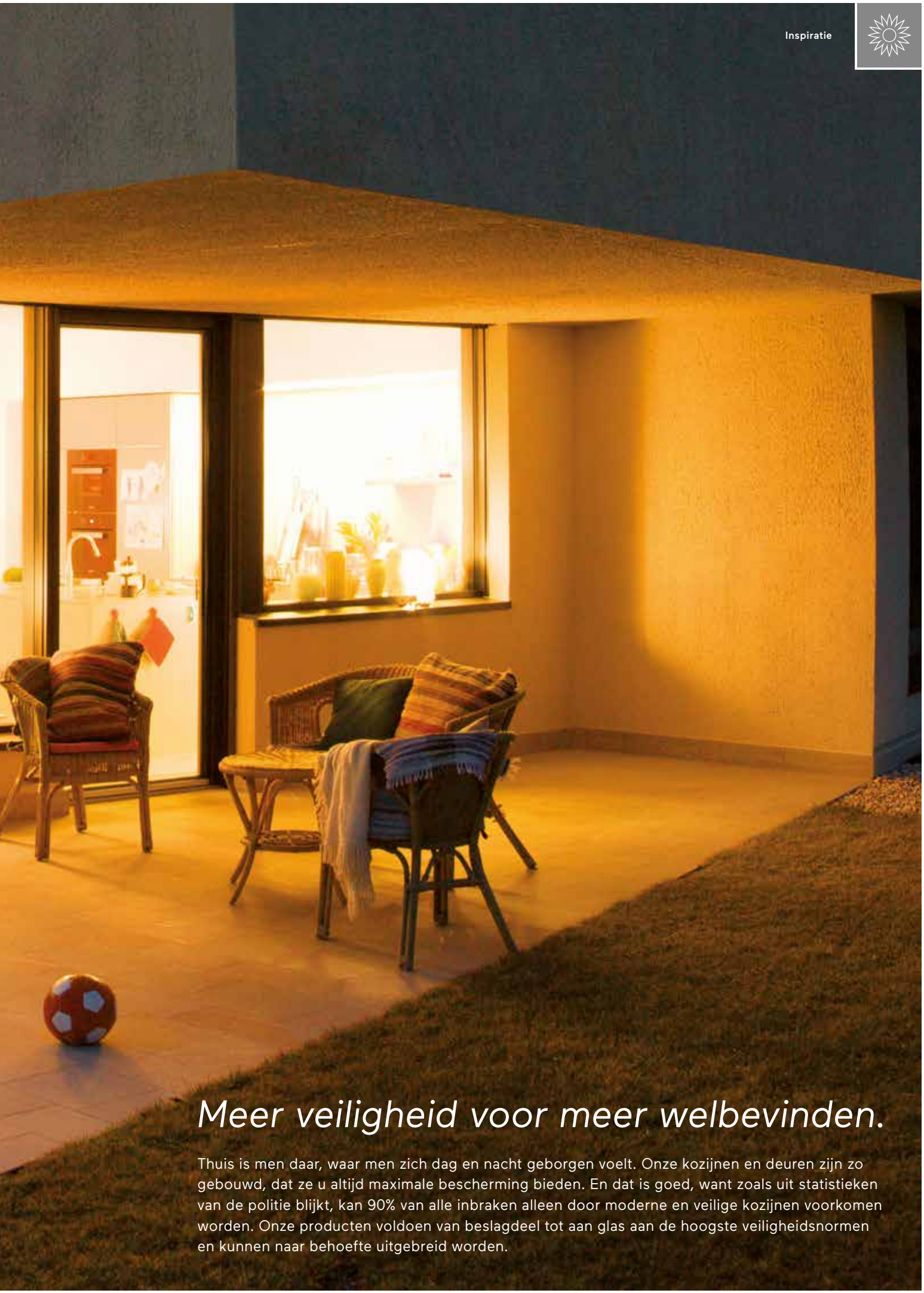

Meer veiligheid voor meer welbevinden.

Thuis is men daar, waar men zich dag en nacht geborgen voelt. Onze kozijnen en deuren zijn zo gebouwd, dat ze u altijd maximale bescherming bieden. En dat is goed, want zoals uit statistieken van de politie blijkt, kan 90% van alle inbraken alleen door moderne en veilige kozijnen voorkomen worden. Onze producten voldoen van beslagdeel tot aan glas aan de hoogste veiligheidsnormen en kunnen naar behoefte uitgebreid worden.

Kozijn open,
Leven naar binnen.

Meer frisse lucht voor meer woonkwaliteit.

Moderne kozijnen zijn bijzonder dicht, zodat ze de beste waarden op het gebied van thermische isolatie bereiken. Het is heel belangrijk om regelmatig te ventileren. Van zomer-/winter draaikiepbeslag tot gemotoriseerd ventileren – Finstral biedt u altijd een passende oplossing. Hetzij op de bank, bij het spelen in de kinderkamer of ‘s ochtends vroeg bij het ontbijt op bed, om ons goed te kunnen voelen, hebben we goede lucht nodig.

Kwaliteit blijft.
En blijft.

Langere levensduur voor meer waardebehoud.

Nieuwe kozijnen moeten niet alleen dicht, stil, veilig en mooi zijn – ze moeten ook tientallen jaren meegaan. Daarom doen wij alles voor de levensduur van onze producten. Hoe? Wij doen gewoon alles zelf: Van kunststofformule, profielontwikkeling, isolatieglas-fabricage tot specificatie van de montagestandaarden. Bovendien laten wij alle processtappen door externe professionals controleren. Omdat wij geen compromissen sluiten, zijn wij de meest gecertificeerde kozijnfabrikant van Europa.

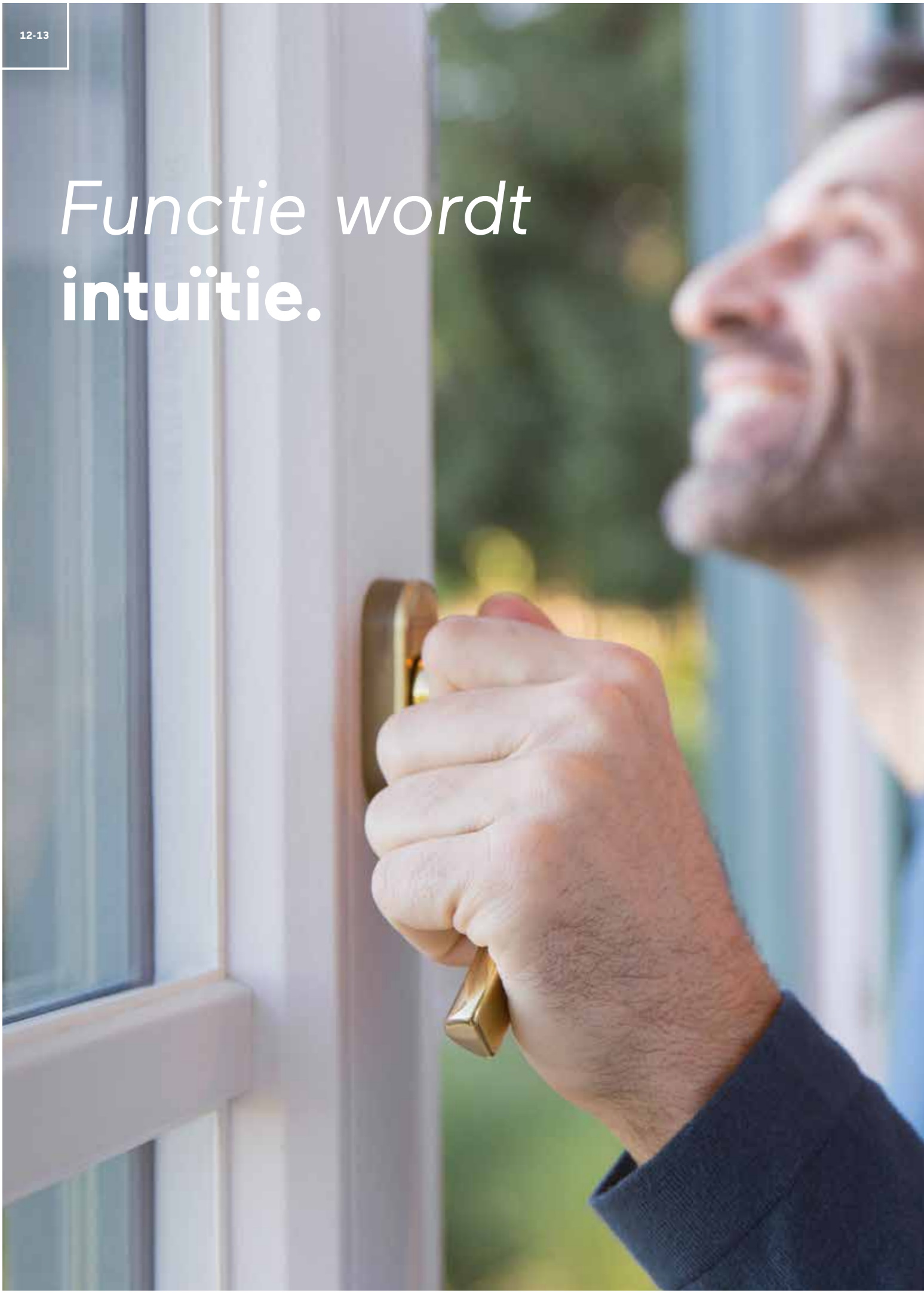
Functie wordt
intuïtie.

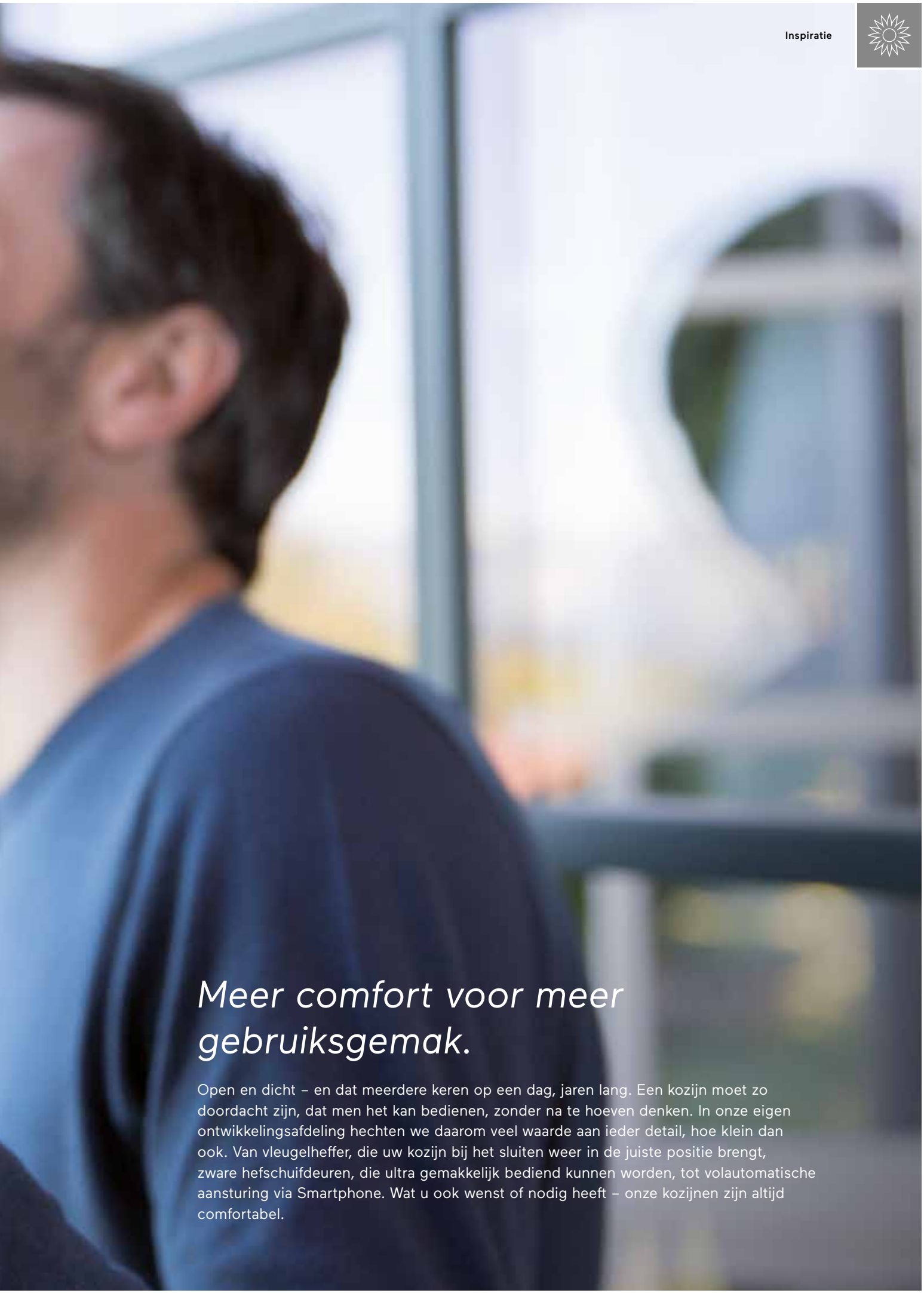

Meer comfort voor meer gebruiksgemak.

Open en dicht – en dat meerdere keren op een dag, jaren lang. Een kozijn moet zo doordacht zijn, dat men het kan bedienen, zonder na te hoeven denken. In onze eigen ontwikkelingsafdeling hechten we daarom veel waarde aan ieder detail, hoe klein dan ook. Van vleugelheffer, die uw kozijn bij het sluiten weer in de juiste positie brengt, zware hefschuifdeuren, die ultra gemakkelijk bediend kunnen worden, tot volautomatische aansturing via Smartphone. Wat u ook wenst of nodig heeft – onze kozijnen zijn altijd comfortabel.

Het licht
maakt de ruimte.

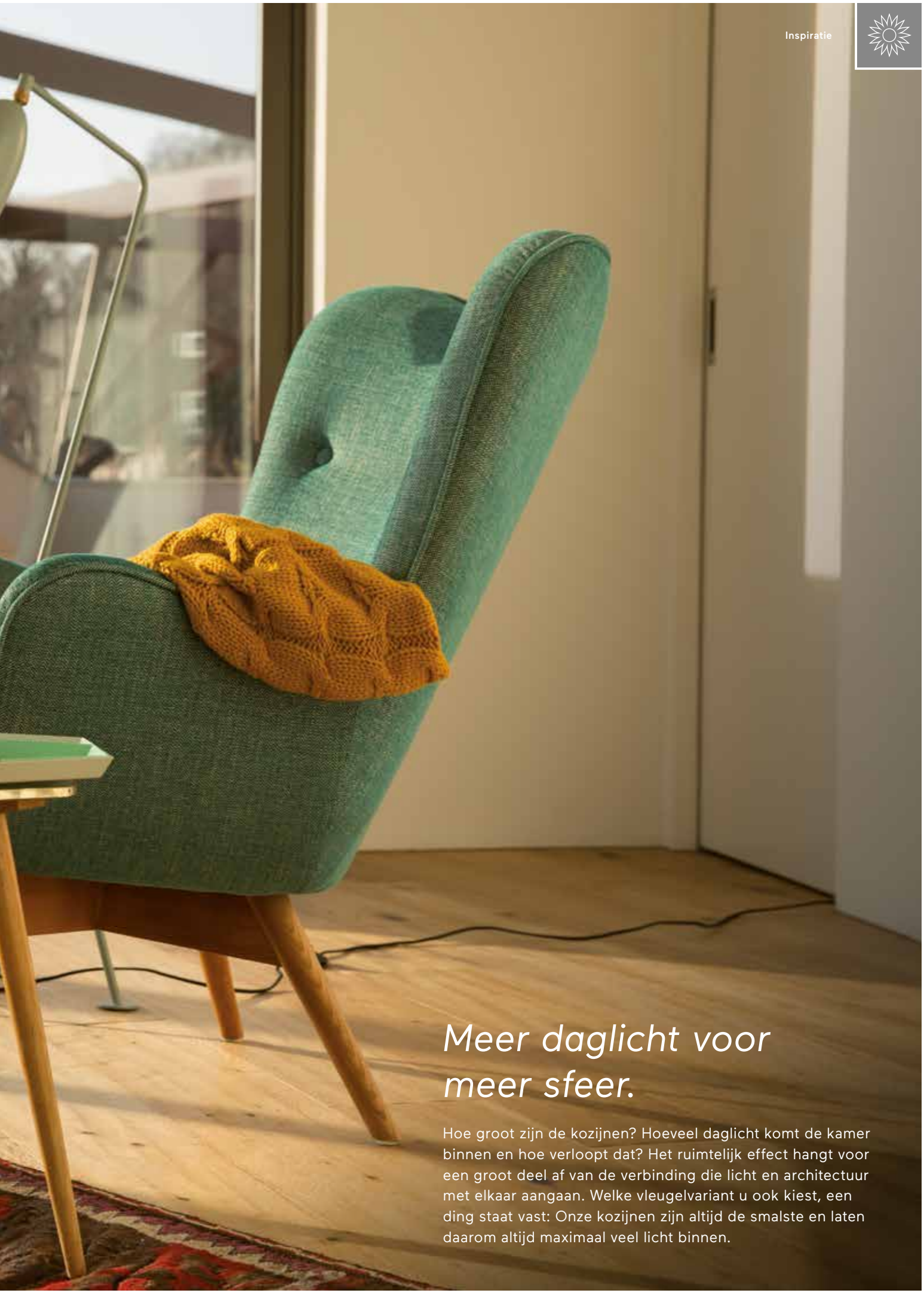

Meer daglicht voor meer sfeer.

Hoe groot zijn de kozijnen? Hoeveel daglicht komt de kamer binnen en hoe verloopt dat? Het ruimtelijk effect hangt voor een groot deel af van de verbinding die licht en architectuur met elkaar aangaan. Welke vleugelvariant u ook kiest, een ding staat vast: Onze kozijnen zijn altijd de smalste en laten daarom altijd maximaal veel licht binnen.

Altijd *Alles uit één hand.*

Mijn perfecte nieuwe kozijn. Bestaat dat – en zo ja, hoe vind ik het?
Smalle frames, zonwerend glas, aluminium of kunststof? Grijs of groen, met of zonder roeden? Het perfecte raam ziet er voor iedereen anders uit. Daarom bieden wij de grootst mogelijke variatie: U beslist wat u nodig heeft en wat u mooi vindt. Om aan al uw eisen, wensen en vragen te kunnen voldoen, hebben wij de Finstral-planner ontwikkeld. Deze informeert, schept duidelijkheid en helpt u erbij, het altijd perfecte kozijn te vinden.

Der **Finstral Planner**

Volgens het 4-vinger-principe begeleiden wij u door alle fases. Iedere vinger staat voor een specifiek gebied: Gevelzijde, kozijnkern, woonzijde en rondom.

Buiten

Altijd *individuele* ***vormgeving.*** 20

Materiaal 21
Kleur/Oppervlakte 22
Kozijnvorm 27
Stijlelementen 46

Altijd *betrouwbare* ***bescherming.*** 50

Inbraak 51
Zon/Hitte 54
Zicht 70
Insecten 72

Midden

Altijd *goede* ***isolatie.*** 76

Warmte/Kou 77
Geluid 82
Dichtheid 84

Altijd *passende* ***bouwaansluiting.*** 86

Montage 87
Afdichting 93

Binnen

Altijd *individuele* ***vormgeving.*** 96

Materiaal 97
Kleur/Oppervlakte 99
Kozijnvorm 108
Grepen/banden 114
Accessoires 117

Altijd *intuïtieve* ***bediening.*** 118

Openen 119
Bediencomfort 126
Bedienveiligheid 128
Ventileren 130

Rondom

Altijd *eenvoudige* ***afwikkeling.*** 136

Coördinatie 137
Inbouw 138
Afname 139

Altijd *probleemloze* ***service.*** 140

Garantie/Certificaten 141
Klantenservice 143

Daar gaan we! →

Buiten
Bepaal de vormgeving en beschermfuncties van uw kozijn.

Buiten – de gevelzijde.
Grote glazen oppervlakten of een traditionele kozijnstijl met roeden? Aluminium of hout, krachtige of subtiele kleuren? Het esthetisch effect van kozijnen is van onschatbare waarde: Ze vormen de gevel van een gebouw. Tegelijkertijd houden ze inbrekers, regen, kou en lawaai buiten en zorgen ervoor, dat wij ons thuis veilig en geborgen kunnen voelen. Finstral streeft ernaar esthetiek en functionaliteit met elkaar te verbinden, zonder compromissen te sluiten. Daarom bieden wij u altijd maximale vormgevingsvrijheid en garanderen wij altijd een betrouwbare bescherming.

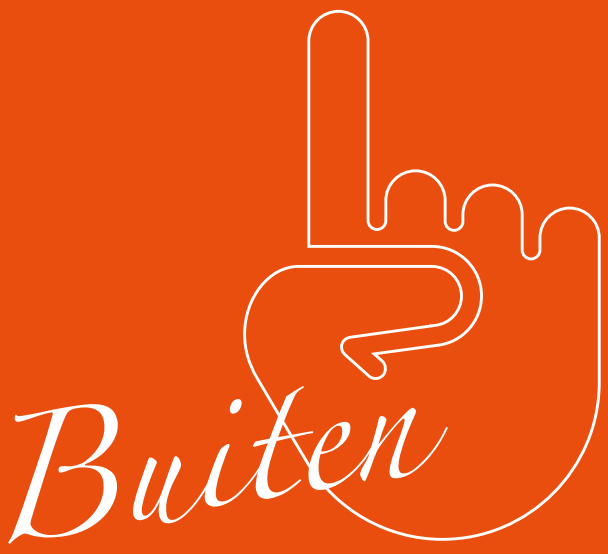

Altijd
individuele
vormgeving.

Materiaal
Kleur/Oppervlakte
Kozijnvorm
Stijlelementen

Altijd
betrouwbare
bescherming.

Inbraak
Zon/Hitte
Zicht
Insecten

Uw perfekte kozijn: Hoe ziet dat er uit?

U wilt een functioneel hoogwaardig en duurzaam kozijn. Helder. Maar natuurlijk wilt u ook uw individuele stijl verwerkelijken. Daarom bieden wij u voor de gevelzijde altijd volledige vormgevingsvrijheid: bij materiaal, kleur en oppervlakte, kozijnvorm of passende stijlelementen. Bij Finstral stelt u zelf uw perfecte kozijn samen.

Altijd
individuele
vormgeving.

Materiaal
Kleur/Oppervlakte
Kozijnvorm
Stijlelementen

Materiaal

Wat materiaal betreft, waaruit onze kozijnen gemaakt worden, sluiten wij geen compromissen. Daarom bieden wij voor de buitenzijde twee materialen aan: Kunststof en aluminium zijn veelzijdig, duurzaam, recyclebaar en weerbestendig. Bij kunststof geven wij al ongeveer 50 jaar lang vanaf grondstofmengsel tot profielfabricage geen stap uit handen; de aluminium-profielen worden overeenkomstig onze tekeningen voor ons gefabriceerd. Wat bij u en uw huis past? Dat hangt van de bouwstijl en uw wensen af. U beslist, wat u nodig heeft en wat u mooi vindt. En of u nu voor klassiek kunststof of modern aluminium kiest – beide varianten zijn bijzonder onderhoudsvriendelijk. Onze kozijnframes hoeven namelijk slechts gereinigd en niet bijvoorbeeld regelmatig behandeld te worden.

← Alle ingrediënten voor onze kunststof-profielen worden voor verwerking streng gecontroleerd.

Materiaal

Kunststof

Klassiek & economisch.
Kunststof is ons allround-talent: robuust, economisch en veelzijdig. Onze optimale (en geheime) PVC-receptuur met haar geringe krijtaandeel is het resultaat van 50 jaar kunststof-ervaring. Zo blijven onze kozijnen tientallen jaren maatvast en kleurecht.

Voordelen:
- *Voordelig*
- *Duurzaam en robuust*
- *Weers- en waterbestendig*
- *Resistent tegen zout- en chloorhoudende lucht*
- *Eenvoudig te reinigen*
- *Recyclebaar*

Modern & hoogwaardig.
Aluminium biedt veel vrijheid bij kleur- en oppervlaktevormgeving – en is daarbij ook nog eens hittebestendig en onderhoudsvriendelijk: Vooral donkere frames blijven maatvast bij blootstelling aan de zon. Water en vuil druipen gewoon naar beneden.

Voordelen:
- *Veelzijdige vormgevingsvrijheid: Met kleuren en structuren*
- *Duurzaam en robuust*
- *Weers- en waterbestendig*
- *Vlekbestendig*
- *Recyclebaar en anodiseerbaar*
- *Eenvoudig te reinigen, op aanvraag ook voorgeanodiseerd*

Materiaal

Aluminium

Kleur en Oppervlakte

Bij Finstral vindt u voor uw lievelingskozijn altijd uw lievelingskleur. En bij de vormgeving van de gevel plaatst u met het altijd passende kozijnoppervlakte nog een belangrijk accent: glad, gewalst, gesatineerd, fijnstructuur of houtdecor. Voor welke van de vele opties u bij kunststof of aluminium ook kiest – de verwerking is bij Finstral altijd de beste.

← Gewalst oppervlakte – in hout-look.

Kunststof

Gewalst en gesatineerd

Onderhoudsvriendelijk.
Sinds 1984 het kenmerk van Finstral: gewalste en gesatineerde oppervlakten. Alleen wij walsen texturen direct in het materiaal, in plaats van ze per folie te plakken. Dat ziet er goed uit en maakt het oppervlakte kras- en vuilbestendig.

Gewalste oppervlakten:
Stijlvol met de optiek van gelakt hout, maar weerbestendiger.

Gesatineerde oppervlakten:
Zijdenmatte en eenvoudig-moderne optiek.

42	05	07	45	46	06
Wit gewalst	Antiekwit gewalst	Parelwit gewalst	Wit gesatineerd	Zijdengrijs gesatineerd	Grijs gesatineerd

Voordelen:
– Geen productie-gerelateerde sporen, waarin microstof zich kan vestigen
– Minder micro-poriën: hierdoor vuilbestendig en eenvoudig te reinigen
– Door en door gekleurd: ook bij geopend kozijn een hoogwaardige look
– Extra UV-bescherming bij kleurgevoelige grijstinten

Kunststof

Glad

Economisch.
Frames met een glad kunststof oppervlakte zijn voordelig. Productie-gerelateerde sporen op het profieloppervlakte zijn echter een vuilvanger voor microstof. Daarom adviseren wij een uitvoering met wals.

Voordelen:
– In wit verkrijgbaar
– Voordelig

← Glad oppervlakte – in sterk uitvergroot aanzicht.

Kunststof

Houtdecor gewalst

Optisch natuurlijk.
Ziet er echt uit, kan meer hebben: Een kunststof-kozijn met houtdecor onderscheidt zich optisch nauwelijks van een echt hout kozijn. Hij is echter eenvoudiger te reinigen en biedt weerstand tegen zon, regen, vuil. Anders dan hout hoeft kunststof bovendien niet regelmatig behandeld en gelakt te worden.

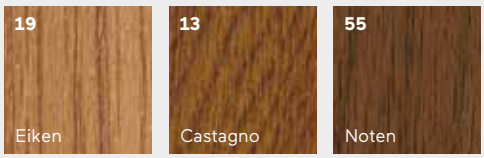

Voordelen:
- *Bij ons altijd erop gelast en daarmee duurzaam met het profiel verbonden: Houtdecor-folies*
- *Altijd met hoogwaardig gewalst oppervlakte*

Houtdecor.
De typische houtoptiek ontstaat door een aan de onderzijde bedrukt, zeer kleurvast acrylaatfolie – en de houtwals van het oppervlakte. Aanvullend wordt het frame in de passende bruintint in zijn geheel goed gekleurd. Zo ziet het kozijn er ook in geopende toestand mooi uit.

Altijd individuele vormgeving.
Dennengroen (zoals op de foto links) of toch liever olijfbruin? Moet het kozijn harmonieus in het totaalbeeld van de gevel passen of een bewust accent toevoegen? Dat bepaalt u. Met 230 kleuren biedt Finstral voor aluminium-oppervlakten een optimale keuzevrijheid. En omdat aluminium zo robuust is, blijft het gecoate materiaal weerbestendig en ook bij donkere kleuren maatvast.

← Altijd veelzijdig: Finstral biedt 185 RAL-kleuren.

Aluminium

Kleurtinten

Hoogwaardig.
Niet alleen lievelingskleur, maar lievelingsrood! Bij onze moderne, gladde aluminiumoppervlakten vindt u onder in totaal 200 kleurtinten altijd de perfecte kleur voor de vormgeving van uw kozijn.

Een kleine selectie van de beschikbare kleurtinten:

L05 Antiekwit	**L09** Azuurwit	**M300** Vuurrood	**M303** Robijnrood	**M304** Purperrood	**M305** Wijnrood	**M311** Bruinrood
M504 Zwartblauw	**M507** Briljant blauw	**M603** Olijfgroen	**M605** Mosgroen	**M721** Zwartgrijs	**M735** Lichtgrijs	**M738** Agaatgrijs
M744 Zijdengroen	**M747** Telegrijs	**M803** Leembruin	**M807** Reebruin	**M811** Nootbruin	**M814** Sepiabruin	**M816** Mahani- bruin
M817 Chocolade-bruin	**M819** Grijsbruin	**M823** Oranjebruin	**M917** Verkeers-zwart	**F119** Grijsbeige Fijnstructuur	**F702** Olijf grijs Fijnstructuur	**F703** Mos grijs Fijnstructuur
F716 Antracietgrijs Fijnstructuur	**F723** Beton grijs Fijnstructuur	**F739** Kwart grijs Fijnstructuur	**F742** Verkeersgrijs Fijnstructuur	**F819** Grijsbruin Fijnstructuur	**F905** Diepzwart Fijnstructuur	**F918** Fijnstructuur Papyruswit

Voordelen:
– Bij ons met een hoogwaardige poedercoating, die ervoor zorgt, dat ook hoeken en randen van de aluminiumblindering perfect afgedekt zijn
– Vuilbestendig en eenvoudig te reinigen

Aluminium

Effectkleuren

Vol effect.
Sablé-tinten hetzij met licht korrelige structuur hetzij met Metallic-effect: Onze effect-kleuren verschaffen uw kozijnen een levendig oppervlakte. Naarmate het zonlicht op verschillende, verrassende manieren uiteenvalt, ontstaan er iriserende reflecties.
Een selectie van de beschikbare kleurtinten:

Een kleine selectie van de beschikbare kleurtinten:

203 Classic	**303** Classic	**304** Classic	**805** Classic	**863** Classic	**583** Sablé	**658** Sablé
893 Sablé	**894** Sablé	**358** Gris	**897** Chiné	**2525** Mars	**DB703** Antraciet Metallic Zijdenmat	**LC31** Lichtbrons
LC32 Lichtbrons	**LC33** Midden brons	**LC34** Donker brons	**L56** zoals EV1	**M906** Wit-aluminium		

Voordelen:
- *Bij ons met een hoogwaardige poedercoating, die ervoor zorgt, dat ook hoeken en randen van het aluminium perfect afgedekt zijn*
- *Vuilbestendig en eenvoudig te reinigen*

Stevig.
Wanneer u een bijzondere resistente coating zoekt, zijn onze Sablé-kleurtinten met fijne oppervlaktestructuur ideaal voor u.

Aluminium

Houtdecor

Levensecht.
Het uiterlijk van echt hout, de levensduur van aluminium: Kozijnen met houtdecor verschaffen uw gevel een natuurlijk verschijningsbeeld.

L13	L16	L19	L18	L55	L14
Castagno gelakt	Douglas gelakt	Eiken gelakt	Eiken rustiek gelakt	Noot gelakt	Mahoni gelakt

Voordelen:
– Ook bestand tegen extreme blootstelling aan zonlicht – daarom bijzonder geschikt voor zeer zonnige klimaatzones
– l.t.t. echt hout onderhoudsarm

Karakteristiek.
FIN-90 Classic-line Twin (links) en Nova-line (rechts)
Aluminium-Kunststof in houtdecor eiken binnen.

Kozijnvorm

Klassiek of modern? Hoe moet uw kozijn er uitzien? Omdat contour de stijl van uw huis als geen enkel ander element vormt, produceert Finstral kozijnen op maat en biedt met in totaal vijf vleugelvarianten het altijd passende profiel. Met een maximale selectie aan materiaalcombinaties en kozijnuitvoeringen vervullen wij uw esthetische en functionele wensen. In nieuwbouw, in oude gebouwen en voor renovatie. Wat de vijf kozijnvleugels gemeen hebben? Onze kozijnen zijn altijd de smalste.

Van klassiek sober …
Licht afgeschuind en met de voor kunststof typisch zachte randen: De klassieke kozijnvorm.

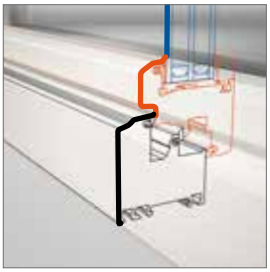

Glas
Vleugelkader
Kozijn

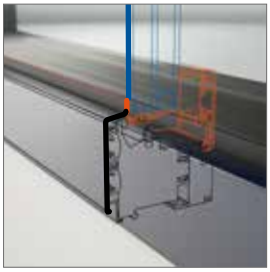

Glas
Glasafdichting van vleugelkader
Kozijn

… tot minimalistisch modern.
Transparantie door frameloze optiek aan de buitenzijde: vleugel type Nova-line.

Kozijnvorm

Classic-line
FIN-90/FIN-72/
FIN-Slide

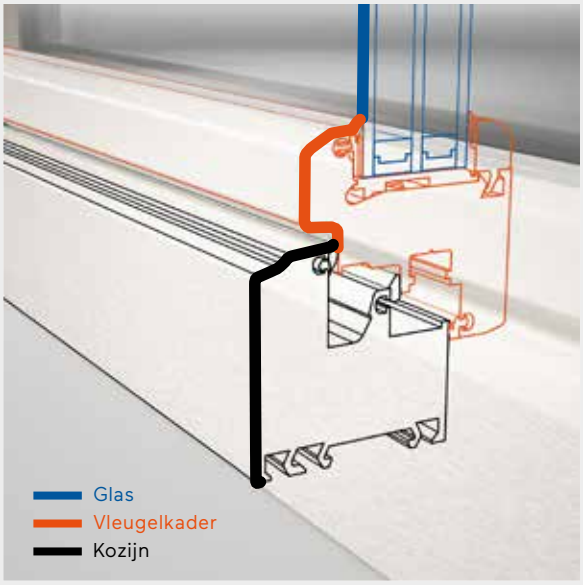

Klassiek afgeschuind.
Deze kozijnvorm is de klassieker en behoort nog altijd tot onze populairste vleugelvarianten. Haar kenmerken? Licht afgeschuinde en de voor kunststof typische zachte randen. Bij Finstral ook met een aluminiumschaal aan de buitenzijde van het kozijn verkrijgbaar.

Vleugelvarianten voor de klassieke kozijnvorm met afgeschuinde randen.
De klassieke kozijnvorm is ook in kunststof of aluminium, in verschillende dieptes en ook als combivleugel Twin of hefschuifdeur verkrijgbaar.*

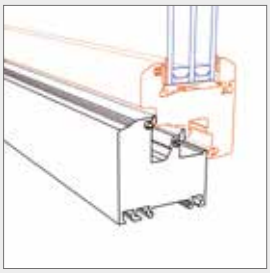

FIN-72
Classic-line
Kunststof-Kunststof

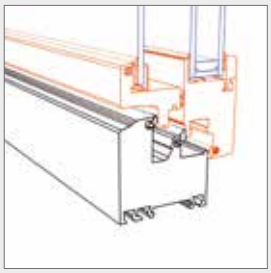

FIN-72
Classic-line Twin
Kunststof-Kunststof, ook als Aluminium-Kunststof verkrijgbaar

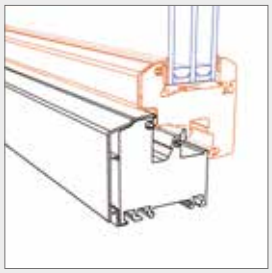

FIN-72
Classic-line
Aluminium-Kunststof

FIN-Slide
Classic-line
Kunststof-Kunststof

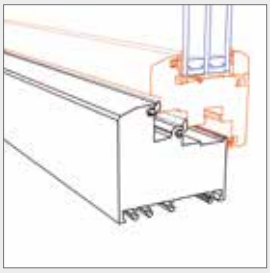

FIN-90
Classic-line
Kunststof-Kunststof, ook als Aluminium-Kunststof verkrijgbaar

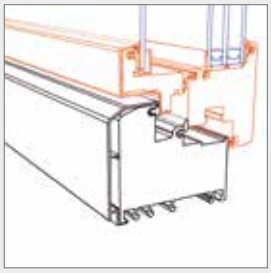

FIN-90
Classic-line Twin C
Aluminium-Kunststof, ook als Kunststof-Kunststof verkrijgbaar

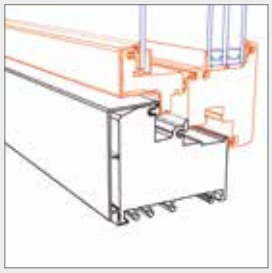

FIN-90
Classic-line Twin N
Aluminium-Kunststof

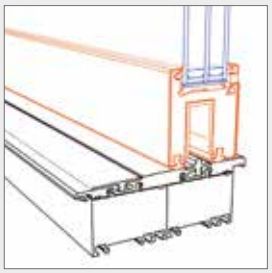

FIN-Slide
Classic-line
Aluminium-Kunststof

* Alle kozijnen in een overzicht zie tabel vanaf pag. 146

↑ FIN-72
Classic-line
Aluminium-Kunststof
in tweevleugelige uitvoering
met roeden, buitenkleur noot.

Kozijnvorm

Classic-line
FIN-Project/
FIN-Slide/
FIN-Fold

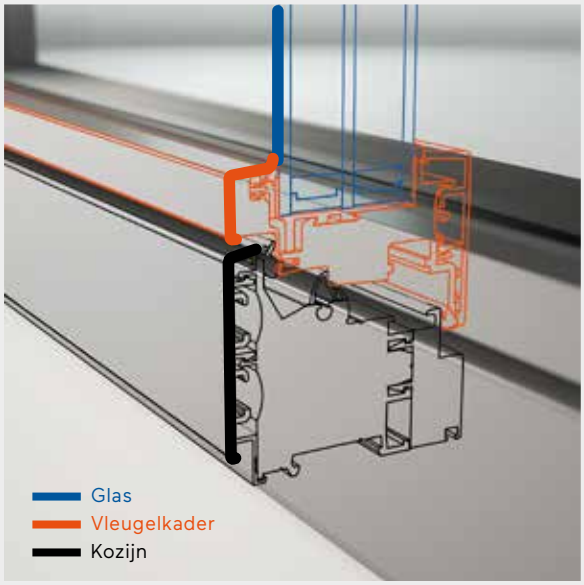

Klassiek recht.
Eveneens een klassieker is de typische kozijnvorm van aluminium kozijnen. Met zijn rechte, rechthoekige randen en smalle profieldiktes maakt deze ontwerpvariant optimaal gebruik van de vormgevingsvoordelen van het materiaal. Ondersteund door de gelijkliggende opstelling van vleugel en kozijn ontstaat zo een tijdloze, moderne look.

Vleugelvarianten voor de klassieke kozijnvorm met rechte randen.
Kozijnen in de klassieke aluminium-look hebben wij ook als combivleugel Twin, Cristal Twin, hefschuifdeur en vouwdeur in ons assortiment*

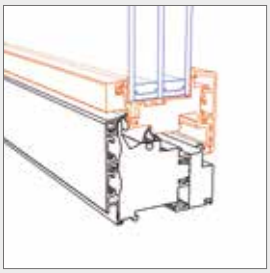

FIN-Project
Classic-line
Aluminium-Aluminium, ook met hout of ForRes binnen verkrijgbaar.

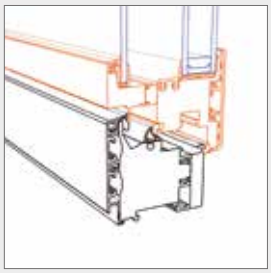

FIN-Project
Classic-line Twin
Aluminium-Aluminium, ook met hout of ForRes binnen verkrijgbaar

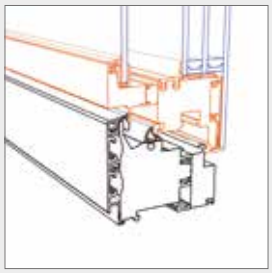

FIN-Project
Classic-line Cristal Twin
Aluminium-Aluminium, ook met hout of ForRes binnen verkrijgbaar

FIN-Slide
Classic-line
Aluminium-Aluminium

FIN-Fold
Classic-line
Aluminium-Aluminium

* Alle kozijnen in een overzicht, zie tabel vanaf pagina 146

← FIN-Project
Classic-line Twin
Aluminium-Aluminium
Kozijndeur met jaloezie, buitenkleur M906 wit aluminium.

Kozijnvorm

Slim-line

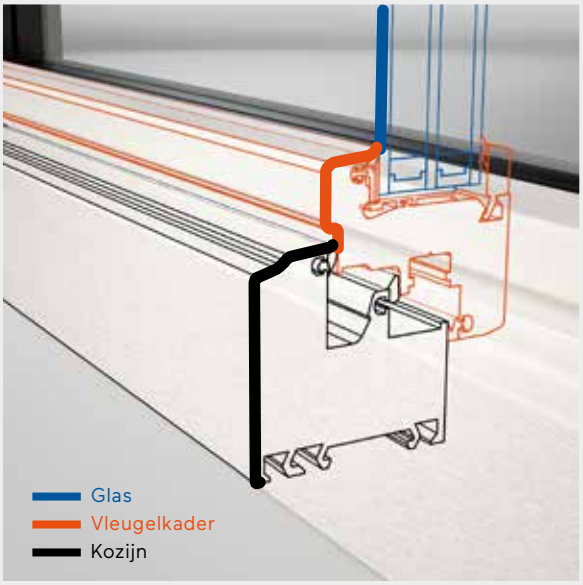

Extra slank.
Smaller kan niet? Met Slim-line overtreffen wij alles. Met een buitenvleugelaanzicht van slechts 28mm creëert deze smalle variant met oudbouw kozijn-optiek veel licht in de ruimte.

Vleugelvarianten voor een oudbouw kozijn-optiek met smalle aanzichten.
Slim-line is verkrijgbaar in verschillende dieptes, materiaal-combinaties en als hefschuifdeur.*

FIN-72
Slim-line
Kunststof-Kunststof

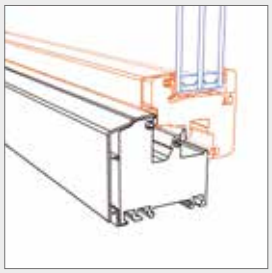

FIN-72
Slim-line
Aluminium-Kunststof

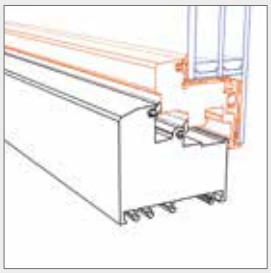

FIN-90
Slim-line Cristal
Kunststof-Kunststof

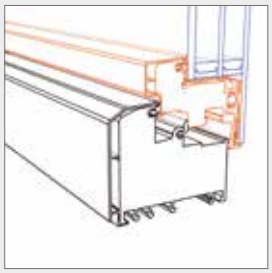

FIN-90
Slim-line Cristal C
Aluminium-Kunststof, ook met rechte schalen verkrijgbaar

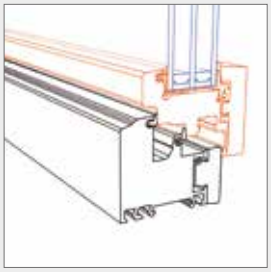

FIN-Ligna
Slim-line
Kunststof-Hout

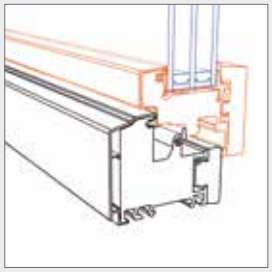

FIN-Ligna
Slim-line
Aluminium-Hout

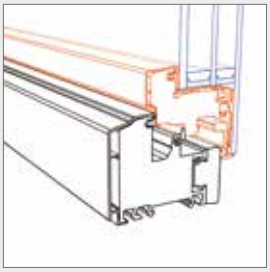

FIN-Ligna
Slim-line Cristal
Kunststof/Aluminium-Hout

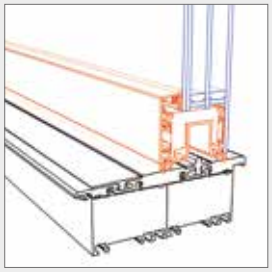

FIN-Slide
Slim-line Cristal
Aluminium-Kunststof, ook met Aluminium, Hout of ForRes binnen. Of in uitvoering Slim-line Aluminium-Hout of -ForRes Verkrijgbaar

* Alle kozijnen in een overzicht, zie tabel vanaf pagina 146

← FIN-Ligna
Slim-line
Kunststof-Hout
in tweevleugelige uitvoering verkrijgbaar, buitenkleur wit gewalst.

Kozijnvorm

Step-line

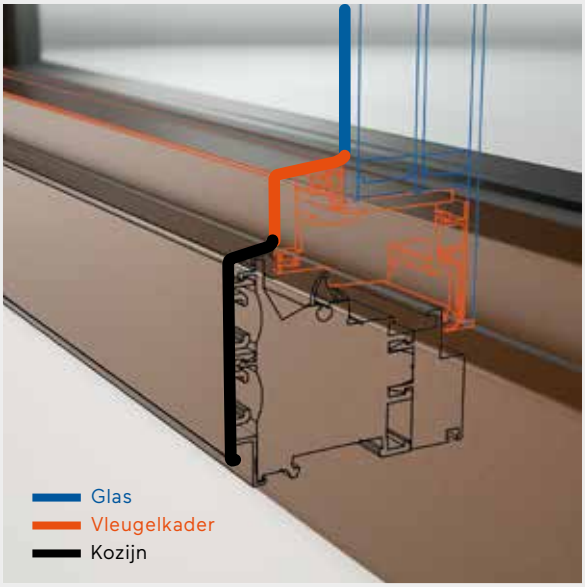

Verdiept en verzet.
U wilt een sober maar toch markant profiel? Dan luidt ons antwoord: Step-line. Vleugels en kozijnen van deze kozijnvorm zijn aan de buitenzijde verzet uitgevoerd. Dat zorgt voor het markante design van deze variant. De vleugel met licht afgeschuinde contouren is gemaakt naar voorbeeld van de traditionele kozijnbuitenaanzichten.

Vleugelvarianten voor het verdiepte en verzette kozijnaanzicht.
Step-line hebben wij buiten in kunststof of aluminium en in verschillende dieptes in het assortiment.*

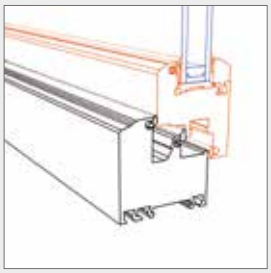

FIN-72
Step-line
Kunststof-Kunststof

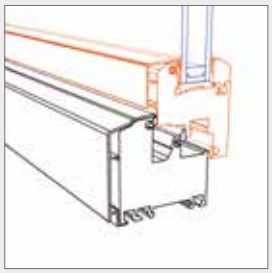

FIN-72
Step-line
Aluminium-Kunststof

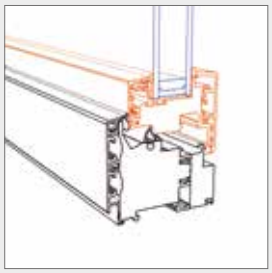

FIN-Project
Step-line
Aluminium-Aluminium, ook met hout of ForRes binnen verkrijgbaar

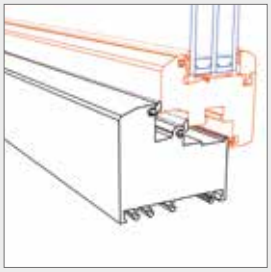

FIN-90
Step-line
Kunststof-Kunststof

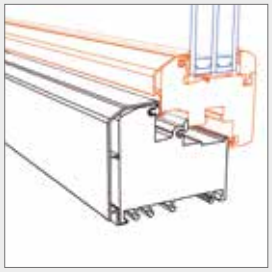

FIN-90
Step-line C
Aluminium-Kunststof

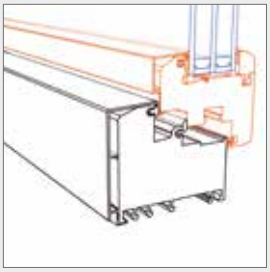

FIN-90
Step-line N
Aluminium-Kunststof

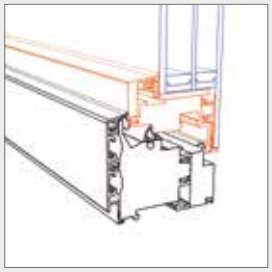

FIN-Project
Step-line Cristal
Aluminium-Aluminium, ook met hout of ForRes binnen verkrijgbaar

* Alle kozijnen in een overzicht, zie tabel vanaf pagina 146

← FIN-90
Step-line
Kunststof-Kunststof
in tweevleugelige uitvoering, buitenkleur zijdengrijs gesatineerd.

Kozijnvorm

Ferro-line

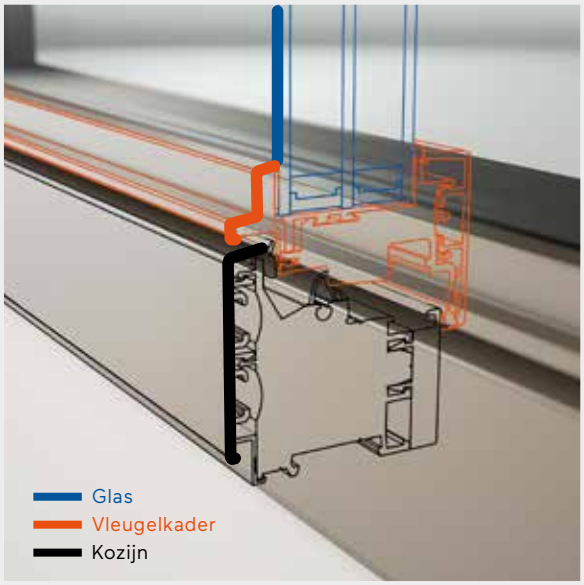

Industrieel en markant.
Kozijnen met de esthetiek van klassieke stalen kozijnen – met opvallende buitencontouren en een smalle staal-optiek is vleugelvariant FIN-Project Ferro-line geschikt voor moderne nieuwbouw en voor de renovatie van oude stalen kozijnen. Wat de industriële look kenmerkt? Een aan de gevelzijde 26mm smalle zichtbreedte met uitgesproken schuine contour.

Vleugelvarianten voor stalen kozijn-optiek zoals een industriële look.
Ferro-line hebben wij aan de gevelzijde in aluminium in ons assortiment.*

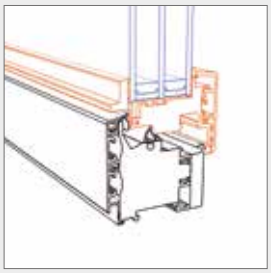

FIN-Project
Ferro-line
Aluminium-Aluminium

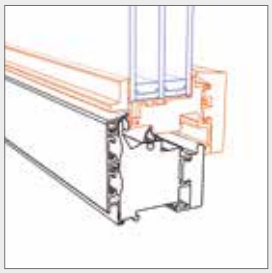

FIN-Project
Ferro-line
Aluminium-Hout

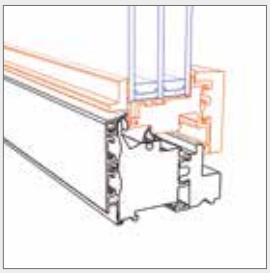

FIN-Project
Ferro-line
Aluminium-ForRes

* Alle kozijnen in een overzicht, zie tabel vanaf pagina 146

← ***FIN-Project***
Ferro-line
Aluminium-Aluminium
eenvleugelig met Ferro-line roeden, buitenkleur M721 zwartgrijs.

Typisch stalen kozijn.
De karakteristieke look van een stalen kozijn wordt door de uitvoering met roede Ferro versterkt.

Kozijnvorm

Nova-line

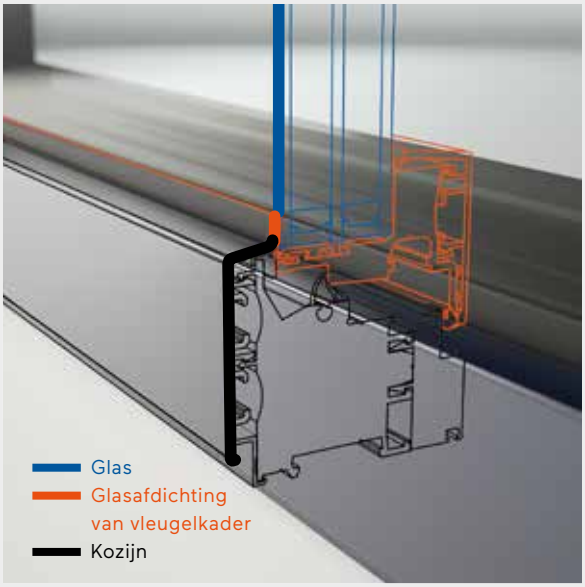

Minimalistisch.
Grote glazen oppervlakten, heel veel licht? Ons aan de buitenzijde kaderloze vleugel Nova-line vervult deze wens. Overigens: Sinds de introductie in 2001 werd Nova-line herhaaldelijk geïmiteerd.
– Altijd met duidelijk breder frameaanzicht. Tot dusver is Nova-line met zijn gereduceerde profielen in de gehele branche het smalste kozijn in zijn categorie.

Vleugelvarianten voor een vleugeloverdekkende compleet glazen optiek.
Nova-line hebben wij in verschillende dieptes en buiten in kunststof of aluminium in ons assortiment.*

FIN-72
Nova-line
Kunststof-Kunststof

FIN-72
Nova-line
Aluminium-Kunststof

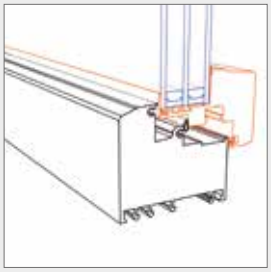

FIN-90
Nova-line
Kunststof-Kunststof

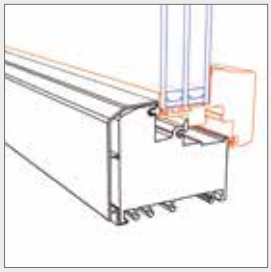

FIN-90
Nova-line C
Aluminium-Kunststof

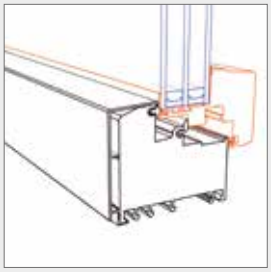

FIN-90
Nova-line N
Aluminium-Kunststof

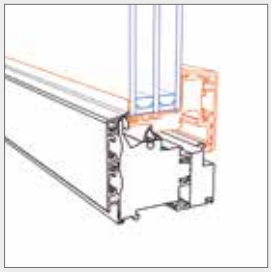

FIN-Project
Nova-line
Aluminium-Aluminium, ook met hout binnen verkrijgbaar

* Alle kozijnen in een overzicht, zie tabel vanaf pagina 146

← ***FIN-90***
Nova-line N
Aluminium-Kunststof
Eenvleugelig met onderlicht in buitenkleur F716 antracietgrijs

Uniforme Look.
De vleugel in uitvoering Nova-line heeft boven door het vleugeloverdekkende glas dezelfde optiek als de vaste beglazing onder.

Kozijnvorm

Nova-line
Plus/Twin

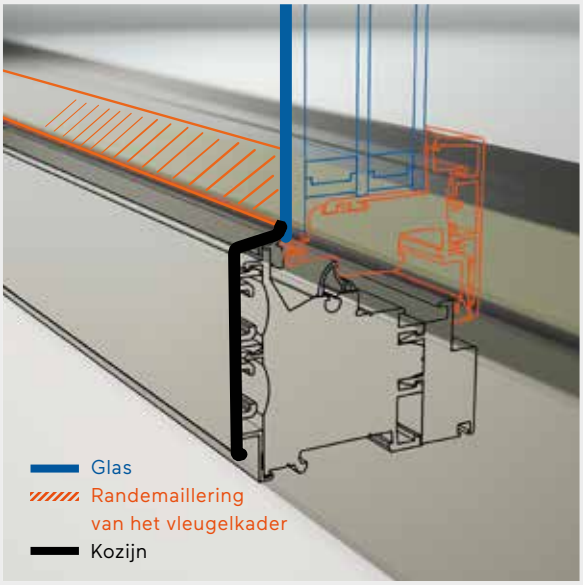

Maximaal gereduceerd.
Vleugeloverdekkend glas voor een minimalistische architectuurstijl? Onze vleugelvarianten Nova-line Plus en Twin drijven de maximale reductie van de buitencontour op de spits. De vleugelkaders verdwijnen namelijk compleet achter glas. Daarvoor wordt de met de vleugelkader verlijmde ruit voorzien van randemaillering – in één van de tien gewenste kleuren.

Vleugelvarianten voor maximale compleet glazen optiek met randemaillering.
Nova-line Plus/Twin hebben wij in verschillende diepten en materiaal-combinaties in ons assortiment.*

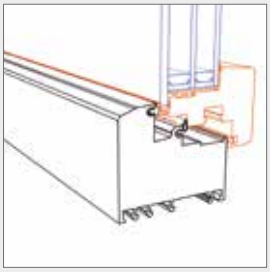

FIN-90
Nova-line Plus
Kunststof-Kunststof, ook als combi-vleugel verkrijgbaar

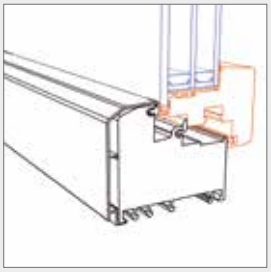

FIN-90
Nova-line Plus C
Aluminium-Kunststof ook met rechte schaal N verkrijgbaar

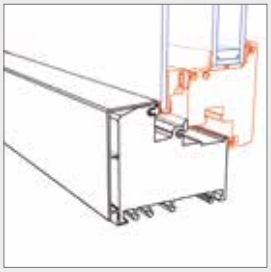

FIN-90
Nova-line Twin N
Aluminium-Kunststof, Ook met afgeschuinde schaal C verkrijgbaar

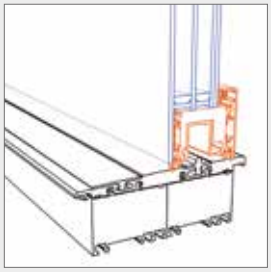

FIN-Slide
Nova-line Plus
Aluminium-Aluminium, ook met hout of ForRes binnen verkrijgbaar

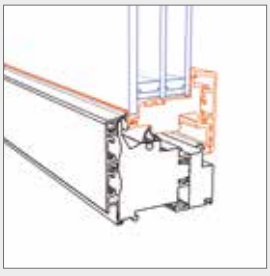

FIN-Project
Nova-line Plus
Aluminium-Aluminium, ook met hout of ForRes binnen verkrijgbaar

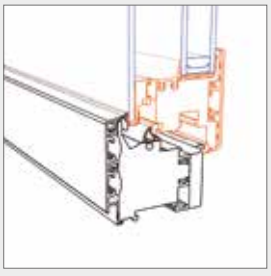

FIN-Project
Nova-line Twin
Aluminium-Aluminium, ook met hout of ForRes binnen verkrijgbaar

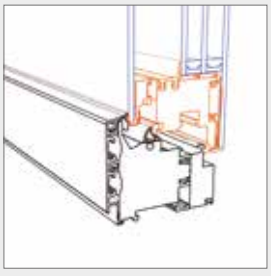

FIN-Project
Nova-line Cristal Twin
Aluminium-Aluminium, ook met hout of ForRes binnen verkrijgbaar

FIN-Fold
Nova-line Plus
Aluminium-Aluminium

* Alle kozijnen in een overzicht, zie tabel vanaf pagina 146

← ***FIN-Project***
Nova-line Plus
Aluminium-Aluminium
in tweevleugelige uitvoering met compleet glazen stolp Nova, in buitenkleur 583 Sablé en randemaillering zwart.

Nog meer transparantie.
Creëert de optiek van een doorlopend glazen oppervlakte: onze glasoverdekkende stolp Nova speciaal voor de vleugel Nova-line Plus.

Kozijnvorm

Kozijn

Kozijn-Varianten.
U heeft de perfecte vleugel voor uw gevel gevonden? Goed. Nu ontbreekt alleen nog het buitenframe van het kozijn. Welke functie het Kozijn vervult? Hij is stevig met de buitenwand verbonden en dient als aanslag voor de beweeglijke vleugel. Klassiek, markant of minimalistisch gereduceerd – bij Finstral heeft u altijd keuze. Passend bij uw individuele stijl.

Kozijn

Klassiek

Zichtbaar, maar niet opvallend.
Moderne nieuwbouw of renovatie van oude gebouwen – ons klassieke Kozijn is veelzijdig inzetbaar en geschikt voor alle architectuurstijlen.

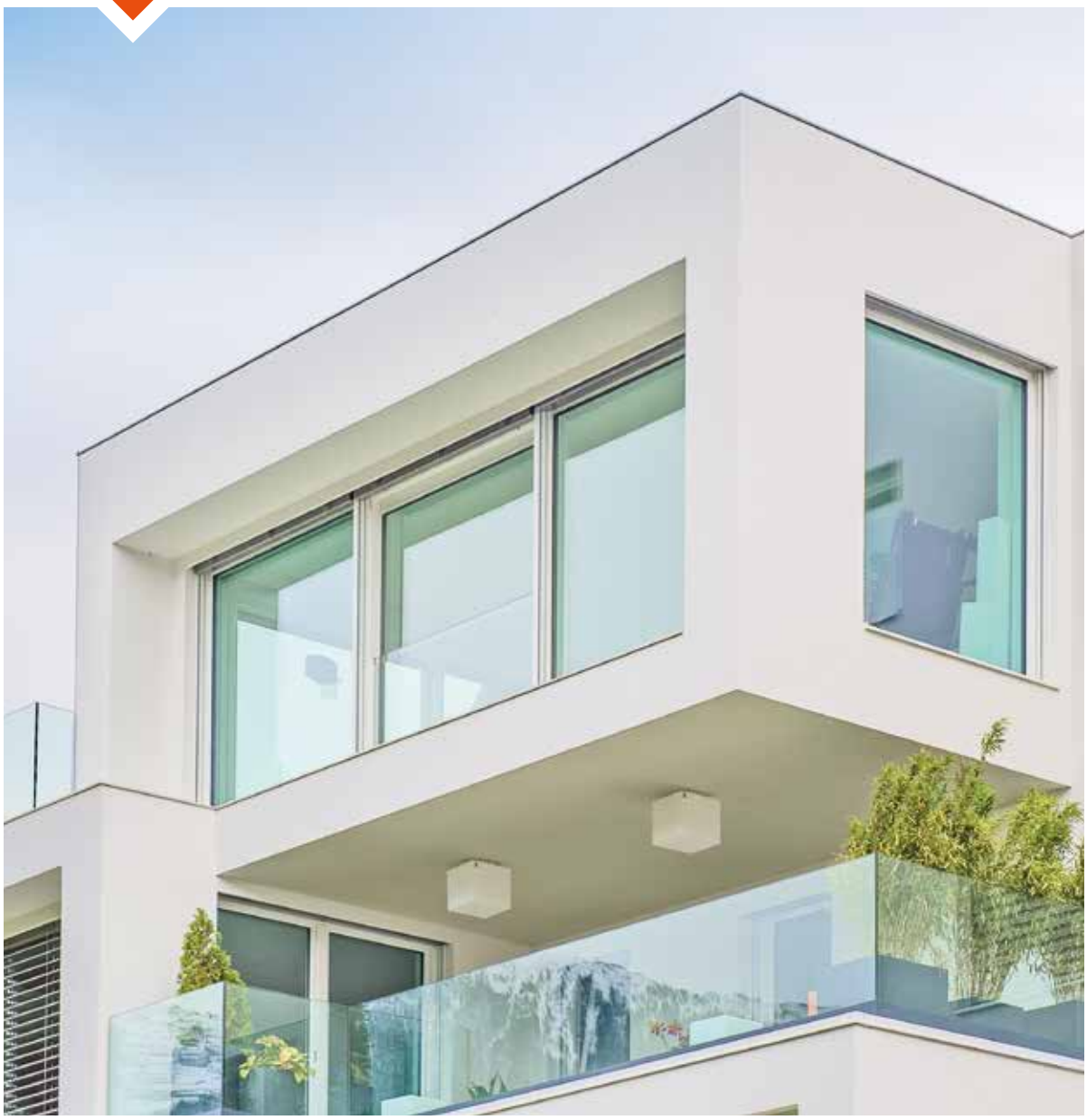

Kozijn

Blokkozijnen

Karakteristiek en charmant.
Het blokkozijn vindt men tegenwoordig vaak in België, Nederland en Noord-Duitsland. Zijn dieptewerking en de bijna vierkante doorsnede (diepte 124 mm) zijn perfect Voor iedere bakstenen constructie.

Kozijn

Verdektliggend

Minimalistisch gereduceerd.
Het verdektliggende kozijn verdwijnt optisch achter het metselwerk – een functioneel evenals esthetisch geslaagde oplossing voor moderne nieuwbouw.

Kozijn

Kozijnwand
FIN-Vista

Altijd mooi. Altijd functioneel.
FIN-Vista-Kozijnwanden zijn verkrijgbaar in precies uw gewenste design – en ook kunnen de grootste glazen oppervlakten eenvoudig gerealiseerd worden. – Dankzij het modulaire bouwsysteem passen materiaal, kleur, vorm en functie van alle FIN-Vista-elementen altijd perfect bij elkaar. En de kunststof-kern zorgt voor de beste warmte-isolatie. Onze kozijnwanden kunnen bovendien met alle hef-, schuif- en vouwdeuren van Finstral gecombineerd worden.

Glazen stijlen Nova. →

↑ *Gepleisterd Kozijn.*

Heel veel glas.
U wenst een kozijnwand met zoveel mogelijk glas en zo weinig mogelijk kozijn? FIN-Vista biedt u een reeks details – voor een maximale glazen oppervlakte: Met de glazen stijl Nova zijn de afzonderlijke panelen van buitenaf slechts met een stijlvolle voeg verbonden. Met glazen hoeken wordt een zichtbare post gecreëerd. En op aanvraag kan het kozijn van FIN-Vista compleet gepleisterd worden, zodat een frameloze kozijnwand ontstaat.

Glazen hoek. →

Stijlelementen

In plaats van of in aanvulling op glas leggen stijlelementen gericht accenten bij de gevelsamenstelling. Panelen blokkeren de doorkijk en geven materialen, kleuren en oppervlakten een bijzonder opvallende verschijning. Roeden met hun nostalgische optiek creëren structuur en ritme op de kozijnen. En sierelementen? Ze zijn zogezegd de finishing touch bij de kozijnvormgeving – en zijn met name geschikt voor het natuurgetrouw renoveren van oude gebouwen. Stijlelementen zijn bij Finstral verkrijgbaar in een grote verscheidenheid aan afwerkingen en kleuren – Altijd passend bij de gevel.

← Een klassieke oudbouw-look: Roeden.

Panelen

Glad

Tijdloos.
Strak, stijlvol en modern stijlelement voor uw kozijn: gladde panelen.

Voordelen:
- *In al onze kunststof- en aluminium-kozijnkleuren*
- *Warmte-isolatie-waarde tot U_p 0,6 W/m²K*
- *Ook in veiligheidsuitvoering tot weerstandsklasse P5A*

Karakteristiek.
Voor een effectieve vormgeving van uw kozijnen: gegroefde panelen.

Voordelen:
- *Naar keuze loodrecht, horizontaal, eenzijdig of tweezijdig gegroefd*
- *In al onze kunststof- en aluminium-kozijnkleuren*
- *Warmte-isolatie-waarde tot U_p 0,8 W/m²K*
- *Ook in veiligheidsuitvoering tot weerstandsklasse P5A*

Panelen

Gegroefd

Panelen

Afgeplat

Klassiek.
Aan de zijkant met reliëfachtig versleten oppervlakte: afgeplatte panelen.

Voordelen:
- *In al onze kunststof- en aluminium-kozijnkleuren*
- *Vorm van de randen: afgeschuind of met groef*
- *Vorm van de hoeken: rechthoekig of met ronde uitsparing*
- *Warmte-isolatie-waarde tot U_p 0,6 W/m²K*
- *Ook in veiligheidsuitvoering tot weerstandsklasse P5A*

Panelen

Geëmailleerd

Kleurkracht.
De rijke kleuren worden direct in het glas gebrand: Geëmailleerde glazen oppervlakten.

G01 Diepzwart	**G02** Roomwit	**G03** Kaki grijs
G04 Antracietgrijs	**G06** Verkeersgrijs	**G07** Zijdengrijs
G08 Reebruin	**G09** Grijsbruin	**G10** Omber grijs
G11 Wit		

Voordelen:
- *In tien kleuren, mat of glanzend*
- *Warmte-isolatie-waarde tot U_p 0,6 W/m²K*

Altijd alles uit één hand.
Wij produceren alle panelen zelf. Alleen zo kunnen wij garanderen, dat kleuren, oppervlakten en materialen altijd perfect op het kozijn zijn afgestemd.

Panelen

Kunsthars

Expressief.
Kenmerken zich door organische texturen en een mooie, matte glans: Kunstharsoppervlakten.

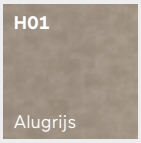

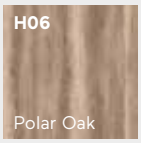

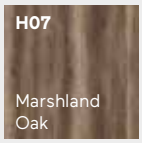

Voordelen:
– In vijf kleuren verkrijgbaar
– Warmte-isolatie-waarde tot U_p 0,6 W/m²K

Panelen

Keramiek

Levendig gemarmerd.
Bij het versmelten ontstaat het typische kleurenspel van het materiaal: Keramiek-Oppervlakten.

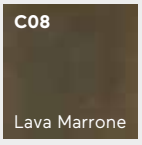

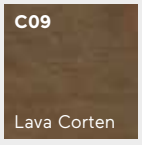

Voordelen:
– In zeven kleuren verkrijgbaar
– Warmte-isolatie-Waarde tot U_p 0,6 W/m²K

↑ Keramiek-paneel Oxide Moro.

Roeden

Op en in het glas

Voor een typische oudbouw-look.
Roeden verschaffen structuur en ritme en creëren een klassieke oudbouw-look. Het design kunt u individueel op het kozijn afstemmen.

Roeden op het glas.
- *Roeden op het glas zijn er in drie designvarianten: Classic (zie foto links),*
- *Stijl (zie pagina 29) en Ferro (zie pagina 37)*
- *Roeden op het glas zijn er in alle kozijnkleuren en -oppervlakten*
- *Roeden op het glas worden altijd met afstandhouders in het glas gecombineerd. Daardoor komt het nog authentieker over.*

Roeden in het glas.
- *Roeden in het glas zijn er in drie breedtes: 26, 18 en 9 mm.*
- *Roeden in het glas in 26 en 18 mm zijn er in alle kozijnkleuren en –oppervlakten. De variant in 9mm is er in de kleuren wit en messing.*
- *Roeden in het glas zijn onderhoudsvriendelijk, omdat ze zich achter het glas bevinden.*

Voordelen:
- *Alle roeden kunnen qua kleur aan het kozijn aangepast worden*
- *Speciale roede-uitvoeringen naar wens realiseerbaar*

Sierelementen

Oudbouw-look

Oudbouw-look tot in het kleinste detail.
Sierelementen in kozijnkleur of de uitvoering met Hollands historische schuiframen zorgen voor een stijlvolle uitstraling bij renovatieprojecten.

Voordelen:
- *Sierprofiel en sierstuk altijd dezelfde kleur als het witte- of zijdengrijze kozijn*
- *Kozijn met Hollands historische look opent als draai-kiep-kozijn met vast bovenvenster.*

Uw perfekte kozijn: Altijd goed beschermd.

Wanneer wordt een huis een thuis? Wanneer u zich daar honderd procent goed en veilig voelt. Woont u op de benedenverdieping en heeft u behoefte aan een zeer goede inbraakbeveiliging? Heeft u grote kozijnoppervlakten, die veel licht, maar ook veel warmte binnenlaten? Wij bieden u altijd passende mogelijkheden, om u effectief tegen inbrekers, zon, hitte, nieuwsgierige blikken en insecten te beschermen.

Altijd
betrouwbare
bescherming.

Inbraak
Zon/Hitte
Zicht
Insecten

Inbraak

Inbraak? Geen kans bij beveiligde kozijnen! Theoretisch gezien is bijna iedere opening in de wand een zwakke plek. Niet voor niets klimmen inbrekers bij voorkeur via de ramen naar binnen. Waarom? Omdat het snel gaat: Het duurt slechts 10 seconden om een slecht beveiligd kozijn met een schroevendraaier open te wippen. Statistieken van de politie tonen aan dat een inbreker opgeeft wanneer hij niet binnen twee tot vijf minuten binnen kan komen. De kans om ontdekt te worden is dan te groot. Daarom kan 90 procent van alle inbraken door moderne veiligheidsvoorzieningen zoals bijvoorbeeld paddenstoelnokken verhindert worden.

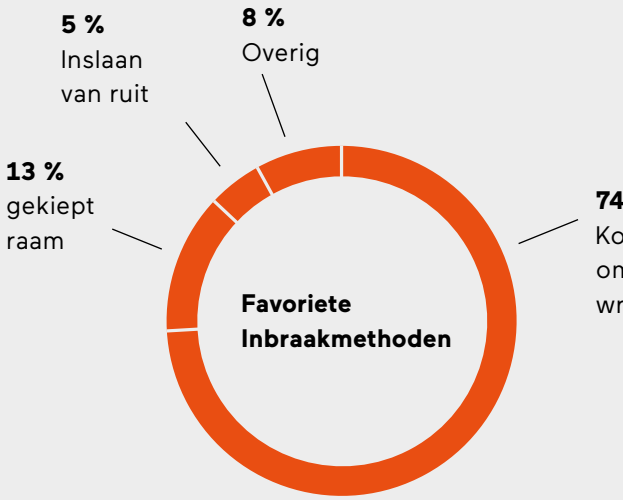

Het meest gebruikte gereedschap.
Bij inbraak denken veel mensen aan breekijzers en koevoet, maar dit gereedschap wordt zelden gebruikt. De meeste inbrekers gebruiken schroevendraaier, hamer of wig.

90 %

van alle inbraken kunnen volgens de politie door middel van veiligheidsvoorzieningen voorkomen worden. Daarom voert Finstral standaard alle kozijnen met paddenstoelnokken en solide veiligheidssloten uit.

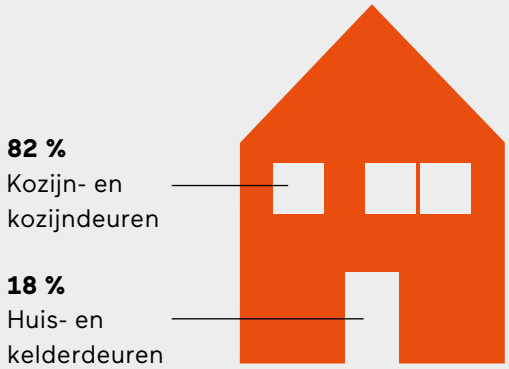

Kozijnen de zwakke plek? Niet bij ons!!
Uit statistieken blijkt, dat het meest via kozijnen en kozijndeuren ingebroken wordt. Finstral-kozijnen bieden in de standaard variant al een hoge inbraakbescherming.

10 seconden.
Zo snel kunnen inbrekers een kozijn met normale vergrendelingsbouten openwippen. Daarvoor is alleen een schroevendraaier nodig.

43 %

Zo sterk steeg het aantal inbraken tussen 2006 en 2016.

Bronnen: www.zuhause-sicher.de/einbruchschutz/sicherheitstechnik/
Polizeiliche Krimalstatistik 2016 BRD, Bundeskriminalamt (PKS) 2006 bis 2016, k-einbruch.de

Inbraak

Veiligheidsbeslag

Paddenstoelnokken? Standaard bij ons.
Onbeveiligde kozijnen met normale schroefbouten kunnen binnen tien seconden omhoog gewipt worden. Veiligheidsvoorzieningen zoals onze paddenstoelnokken van gehard staal voorkomen dat. Hoe? Heel gemakkelijk: De paddenstoelkop op de vleugel haakt zich vast in de uitsparing van het solide sluitdeel op het kozijn en vergrendelt het kozijn aanvullend. Zo wordt uitwippen bijna onmogelijk. Bij Finstral zijn tenminste twee veiligheidsvergrendelingspunten met paddenstoelnokken standaard. Op aanvraag bieden wij ook RC 2-gekeurde veiligheidsvoorzieningen aan.

Voordelen:
– Standaard bij ons: solide paddenstoelnokken van gehard staal
– Zorgt voor eenvoudige bediening van het kozijn: De rolfunctie van de bout

Hoeveel bescherming heeft u nodig?
Hoe meer veiligheidsvergrendelingspunten een kozijn heeft, des te hoger de inbraakbescherming. Al naar gelang hoeveel bescherming u nodig heeft, kiest u tussen onze 2-punts-vergrendeling voor de bovenste verdiepingen en voor de 4-punts- of omlopende veiligheidsvergrendeling voor de benedenverdieping.

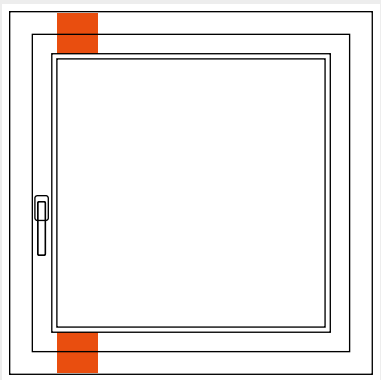

2-punts-veiligheidsbeslag: Standaard bij FIN-72

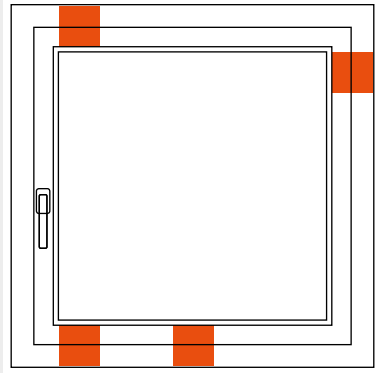

4-punts veiligheidsbeslag: Standaard bij FIN-90

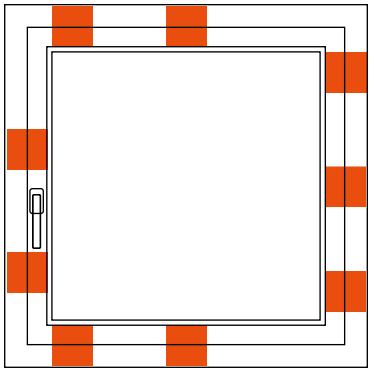

Omlopend veiligheidsbeslag met een maximale vergrendelingsafstand van 85 cm: Standaard bij FIN-Project en FIN-Ligna

Voordelen:
– Standaard bij ons: tenminste 2-punts-veilgheidsvergrendeling
– Veiligheidsvergrendelingen altijd van massief gehard staal inclusief corrosiebescherming
– Verzwaren het uitwippen: stabiel verlijmde vleugelkaders
– Bij Finstral hebben kozijnen altijd een middendichting: Kozijnprofielen met middendichting verhogen de veiligheid, omdat het vergrendelbeslag ervan van buitenaf moeilijker bereikbaar is.

Inbraak

Aflsuitbare greep, boorbescherming

Veilig is veilig.
Vergrendelde handegrepen kunnen niet bewogen worden en blokkeren de algehele vergrendelingsmechaniek. Zo kan ook de paddenstoelnok bij het uitwippen niet uit zijn sluitdeel geschoven worden, omdat de vergrendelde greep de mechaniek blokkeert. Een onzichtbaar ingebouwde boorbescherming van gehard staal voorkomt het van buitenaf openboren van de greep.

Afsluitbare greep

Boorbescherming

Voordelen:
- *Voorkomt manipulatie aan het vergrendelmechanisme van het kozijn*
- *Voorkomt boren in de greep: onze boorbescherming*
- *Vergrendelbare grepen zijn ook nuttig als kinderbeveiliging*

Inbraak

Gelaagd veiligheidsglas

Versplintert maar breekt niet.
Ons gelaagd veiligheidsglas Multiprotect bestaat uit twee glazen ruiten, die met een uiterst slijtvast folie verlijmd zijn. Het verzwaart het doorbreken van het glas, bindt glazen splinters en voorkomt verwondingen. Hoe dikker het folie, des te groter de inbraakbeveiliging.

Voordelen:
- *In drie weerstandsklassen met verschillende foliesterktes verkrijgbaar: P2A (0,76 mm), P4A (1,52 mm) en P5A (2,28 mm). Voor de benedenverdieping adviseren wij P4A of P5A*
- *Biedt UV-bescherming en voorkomt zo verkleuringen van het interieur*
- *Bovendien verhoogt het gelaagd glas het geluiddempende effect aanzienlijk.*

Inbraak

Kozijnsensor

Ingebouwde assistentie.
Onopvallend liggende magneetsensoren bewaken de openingstoestand van de kozijnen en informeren het alarmsysteem, of ze open, gekiept of gesloten zijn. Zo blijven de kozijnen nooit onopzettelijk open en houden ze inbrekers buiten.

Zon/Hitte

Wie wil er niet graag grote kozijnen, die licht en warmte van buitenaf binnenlaten? Te veel ervan, vooral in zuidelijke landen, kan echter ook lastig zijn: Dan is een effectieve bescherming tegen hitte en verblinding nodig, zonder aan transparantie bij de gevelvormgeving in te boeten. Met Finstral stelt u altijd de perfecte oplossing samen, afgestemd op regio, gebouw-efficiëntie, architectuur en kozijndesign – en natuurlijk op de persoonlijke voorkeuren en de individuele stijl. U kunt kiezen uit zonwerend glas, jaloezieën in het glas, rolluiken of klassieke luiken....Bovenal, bescherming tegen nieuwsgierige blikken.

← Een van de vele mogelijkheden voor zonwering: Raffstores. In horizontale positie bieden de lamellen vrij uitzicht, terwijl ze licht en hitte afschermen.

Duurzame hittebescherming in het glas.
In warme regionen moet u minstens voor ons licht zonwerend glas Mediterran kiezen. Voor grote glazen oppervlakten of bij veel instraling (zuidkant) adviseren wij het sterk zonwerende glas Sun-Block.
Om de hitte buiten en de temperaturen binnen aangenaam te houden, is er ook 2-dubbel en 3-dubbel glas verkrijgbaar.

Mediterran 2
- *Nagenoeg kleurneutraal 2-voudig isolatieglas: lichte zonwering, goede kou-/warmte-isolatie*
- *Ca. 25 % minder warmte-inbreng**
- *Ca. 10 % minder lichtdoorlaatbaarheid**

Mediterran 3
- *Nagenoeg kleurneutraal 3-voudig isolatieglas: lichte zonwering/zeer goede kou-/warmte-isolatie*
- *Ca. 30 % minder warmte-inbreng**
- *Ca. 20 % minder lichtdoorlaatbaarheid**

Sun-Block 2
- *Buiten licht spiegelend 2-voudig isolatieglas: sterke zonwering, goede kou-/warmte-isolatie*
- *Ca. 55 % minder warmte-inbreng**
- *Ca. 25 % minder lichtdoorlaatbaarheid**

Sun-Block 3
- *Buiten licht spiegelend 3-voudig isolatieglas: sterke zonwering, goede kou-/warmte-isolatie*
- *Ca. 60 % minder warmte inbreng**
- *Ca. 35 % minder lichtdoorlaatbaarheid**

* Vergeleken met standaard-glas Plus-Valor

Zon/Hitte

Combi-vleugel Twin

Zon- en zichtbescherming in de weerbestendige tussenruimte van het kozijn.
Hetzij op bepaalde tijdstippen, hetzij in de zomer: Wanneer het regelmatig bijzonder licht of warm wordt, is een zo flexibel mogelijke zon- en lichtbescherming ideaal. Veel Finstral-kozijnen en –kozijndeuren zijn in Twin-uitvoering verkrijgbaar. Dat betekent, dat ze uit twee met elkaar verbonden vleugelramen bestaan. De clou: Ertussen bevindt zich een aluminium-jaloezie of een textiel-plissé – eenvoudig bedienbaar en altijd goed beschermd tegen wind, regen, vuil. Bovendien verbeteren Twin-vleugels warmte- en geluidsisolatie.

Voordelen:
- *Zonwering, perfecte bescherming tussen twee ruiten en daarom nagenoeg onderhoudsarm.*
- *Twee ruiten en grote tussenruimte voor verbeterde warmte-isolatie: plus 20 %*,*
- *Voor verbeterde geluidsisolatie: plus 100 %**
- *Geen rolluikkast boven het kozijn: voor maximale lichtinval en een doelmatige, voordelige bouwaansluiting*

* Exacte isolatie- en geluidsbeschermingswaarden afhankelijk van gekozen kozijnvorm: zie productoverzicht pagina 146.

Combi-vleugel Twin

Jalouzie

Stijlvol en onderhoudsarm.
Jaloezieën zijn slank en bieden variabele zon- en privacybescherming, waarachter men zich niet ingesloten voelt: In een schuine positie, voorkomen ze zelfs compleet een kijkje naar binnen. Twin-Jaloezieën van Finstral zijn gemaakt van hoogwaardig aluminium en zijn in veel kleuren verkrijgbaar. Bovendien beschermen ze tegen vuil en slijtage.

0717 Zilverkleurig	**0617** Grijs	**0611** Lichtgrijs	**0610** Wit	
0609 Verkeers-groen	**0825** Lijkt op Parelwit	**0632** Donkerbeige	**0522** Grijsbeige	**0620** Lichtbeige

Voordelen:
– Zelden nodig, maar indien, dan eenvoudig: Reiniging/Onderhoud van binnenuit
– Comfortabele bediening via ketting of motor

Combi-vleugel Twin

Plissé

Fijne stof tegen licht in inkijk.
Stuk-voor-stuk naar beneden halen: Bij Finstral worden alle plissés uit het beste textiel vervaardigd. U kunt uit vier kleurtinten kiezen. Aan de buitenzijde is de plissé voor een goede energiereflectie altijd in lichtgrijs uitgevoerd. Het lichtdichte honinggraatplissé is ideaal voor de slaapkamer.

Kleuren Buitenzijde

Kleur buiten lichtgrijs

Kleuren Binnenzijde

7460 Grijswit	**7461** Lichtbeige	**7464** Beige	**7467** Grijsbeige

Voordelen:
– Zelden nodig, maar indien, dan eenvoudig: Reiniging/Onderhoud van binnenuit
– Comfortabele bediening via ketting of motor
– Perfect voor slaapkamer: Onze honinggraatplissés zijn lichtdicht

Zon/Hitte

Rolluiken

Lichtdichte zonwering en extra inbraakbeveiliging.
Iedereen kent ze. Om een goede reden. Rolluiken zijn multi-talenten: Wie ze naar beneden laat, verduistert niet alleen complete ruimtes en houdt de hitte consequent buiten. Als enige zonweringsoplossing verhogen rolluiken echter ook de veiligheid van uw huis. Bij Finstral zijn de zogenoemde rolpantser (ofwel rolluikpantser) altijd van aluminium, hetgeen bijzonder duurzaam en hittebestendig is – en inbrekers tegenhoudt. En omdat ieder huis en iedere woning anders is, bieden wij onze rolluiken in drie verschillende inbouwvarianten aan.

Bij de rolpantsers kunt u uit 27 kleurtinten kiezen. De zichtbare delen van de kasten en geleidingsrails kunnen altijd qua kleur aan het kozijn aangepast worden.

G25 Wit	G27 Zilver	G28 Lichtgrijs	G29 Beige	G30 Nootbruin	G31 Varen groen	G32 Oxide rood
G33 Zwartbruin	G34 Lijkt op middenbrons	G35 Hout-decor licht	G36 Hout-decor donker	G37 Mosgroen	G38 Robijnrood	G41 Dennen-groen
G42 Houtdecor midden	G43 Ivoor	G54 Castagno	G57 Lijkt op eiken	G59 Eiken	G63 Sepiabruin	G69 Kwarts grijs
G71 Donkergrijs metallic	G88 Antracietgrijs	G94 Antiekwit	G95 Papyruswit	G96 Parelwit	G98 Donkerbruin	

Voordelen:
– Rolpantser altijd van aluminium: hittebestendig, duurzaam, inbraakwerend
– Comfortabele bediening via band of motor (ook met Smart-Home verbinding)
– Verbeterde inbraakbeveiliging, verbeterde warmte-isolatie, verbeterde geluidsisolatie
– Voor complete verduistering: verkrijgbaar met en zonder lichtspleet tussen de lamellen
– Alles in een kast geïntegreerd: optioneel met extra insectenhor verkrijgbaar.

Rolluiken

Inbouwvarianten

Klassieke montage.
Naar buiten gebogen rolpantser, maar inspectieklep binnen (zie grafische weergave) of optioneel binnen beneden: Dat zijn de hoofdkenmerken van deze montagemethode met opzetkast. Deze wordt gedempt zodat warmte noch koude verloren gaat. Voor reiniging of onderhoud kan de kast snel en eenvoudig via de binnenin gemonteerde inspectieklep geopend worden: zeer praktisch – vooral in bovenverdiepingen.

Voordelen:
- *Perfecte esthetiek: Buitenaanzicht met bolrond gebogen lamellen*
- *Altijd perfecte Finstral-bouwaansluiting, altijd perfecte Finstral-montage*

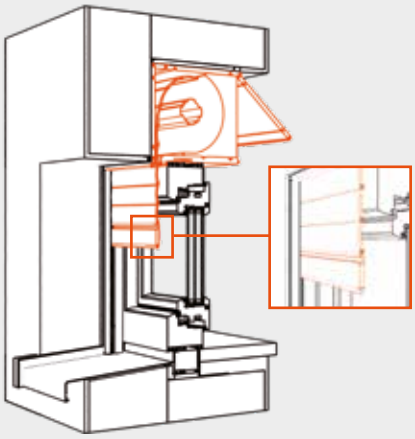

↑ Holrond pantser, maar revisieklep binnen.

Moderne Montage.
Naar binnen gebogen rolpantser, daarvoor nagenoeg onzichtbare inspectieklep buiten: Dat is het bijzondere van deze montagemethode. De rolluikkast wordt buiten voor het kozijn gemonteerd, daarom heeft deze geen eigen isolatie nodig, op aanvraag verborgen onder de pleisterlaag. In de woonruimte is dus niets van de kast te zien: voor moderne esthetische eisen.

Voordelen:
- *Inspectieklep buiten: nagenoeg onzichtbaar*
- *Binnen perfecte esthetiek*
- *Altijd perfecte Finstral-bouwaansluiting, altijd perfecte Finstral-montage*

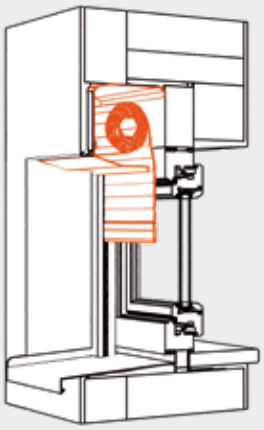

↑ Inspectieklep buiten, maar holrond pantser.

Innovatieve montage.
Naar buiten gebogen rolpantser-aanzicht en nagenoeg onzichtbare inspectieklep buiten: De innovatieve combinatie mit FIN-Fix combineert de voordelen van bovengenoemde montagemethoden. En: De rolluikkast wordt hier op het stelkozijn gemonteerd; net als het kozijn worden pantser en geleidingsrails pas na de bouwwerkzaamheden aangebracht, om beschadigingen en vervuilingen te voorkomen.

Voordelen:
- *Geen bouwplaats-risico*
- *Buiten en binnen een perfecte esthetiek*
- *Altijd perfecte Finstral-bouwaansluiting, altijd perfecte Finstral-Montage*
- *Optioneel ook met insectenhor te combineren*
- *Optioneel ook met geïntegreerde gemotoriseerde ventilatie-unit ActiveVent verkrijgbaar*

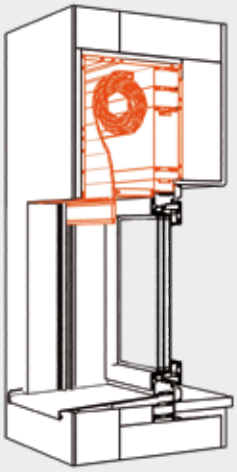

↑ ideale combinatie: Inspectieklep buiten en bolrond pantser.

Zon/Hitte

Raffstore

Efficiënte zonwering. En toch uitzicht.
Raffstores zien er stijlvol, niet massief uit. Omhoog getrokken verdwijnen ze in een compacte kast achter een schaal of onder de pleisterlaag; wanneer men ze voor het kozijn schuift, bieden ze een bijzondere flexibele bescherming tegen licht, hitte en nieuwsgierige blikken – Per slot van rekening kan men de lamellen ook in scheve stand zetten. En omdat ieder huis anders is, bieden wij onze Raffstores in twee verschillende lamellen-diepten en vier verschillende inbouwvarianten aan.

Raffstores zijn in twee lamellen-diepten verkrijgbaar: 63 mm (links) en 92 mm.

Bij de Raffstore-Lamellen kunt u uit vier kleurtinten kiezen. De zichtbare delen van kast en geleidingsrails worden qua kleur op het raamkozijn afgestemd.

7035	9006	9007	9010
Lichtgrijs	Wit-aluminium	Grijs-aluminium	Wit

Voordelen:
- *Raffstore-Lamellen altijd van aluminium: stabiel, hittebestendig, duurzaam*
- *Lamellenbreedte 63 mm: ideaal voor kozijnen en balkondeuren in standaardgrootte*
- *Lamellenbreedte 92 mm: ideaal, om zeer grote oppervlakten met een Raffstore af te dekken*
- *Comfortabele bediening via de motor (ook met Smart-Home-verbinding)*
- *Dankzij geleidingsrails geen klepperen bij wind*
- *Alles in een kast geïntegreerd: optioneel met insectenhor verkrijgbaar.*

Stijlvol en flexibel.
Raffstore-Lamellen kunnen scheef gezet worden –voor bescherming met uitzicht.

Raffstore

Inbouwvarianten

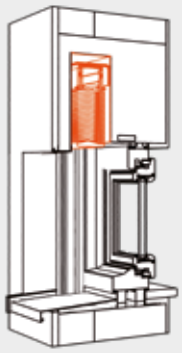

Inbouw in reeds bestaande kast.
Wanneer tijdens de constructie al een geschikte kast in het muurwerk geïntegreerd werd, kunnen Finstral-Raffstores bij kozijnvervanging snel en betrouwbaar geplaatst worden – met alle functionele-esthetische voordelen, die ze bieden.

Voordelen:
– *Optimaal gebruik van een ingebouwde kast*
– *Altijd perfecte Finstral-montage*

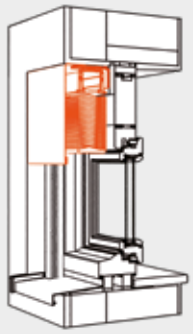

Inbouw met geblindeerde voorzetkast.
De Raffstore-kast kan zichtbaar voor het nieuwe kozijn geplaatst worden en buiten met een matchende kleur aluminium-schaal bedekt worden.

Voordelen:
– *Altijd bij kleur/oppervlakte van het kozijn passende kast en geleidingsrails*
– *Altijd perfecte Finstral-Bouwaansluiting, altijd perfecte Finstral-montage*

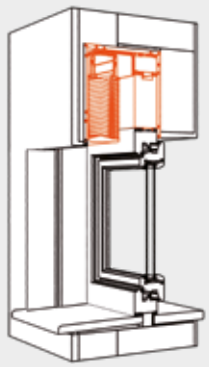

Inbouw met zichtbare of bepleisterde opzetkast.
Bij deze montagemethode wordt de Raffstore-kast op het nieuwe kozijn geplaatst – hetzij zichtbaar hetzij achter bepleistering.

Voordelen:
– *Altijd bij kleur/oppervlakte van het kozijn passende kast en geleidingsrails*
– *Optioneel verborgen kastinbouw*
– *Altijd perfecte Finstral-bouwaansluiting, altijd perfecte Finstral-montage*

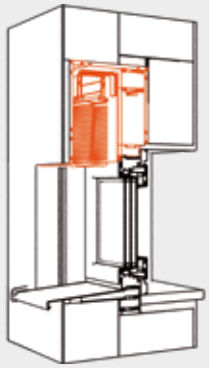

Innovatieve inbouw met stelkozijn.
Daarbij wordt allereerst het compleet voorgemonteerde stelkozijn geplaatst, dat stijlvol onder de pleisterlaag verdwijnt. Pas na de werkzaamheden komen het kozijn, de lamellen en de zichtbare geleidingsrails tevoorschijn. Zo kan niets beschadigd worden of vervuild raken.

Voordelen:
– *Raffstore-kast, lamellen, kozijn: alles uit één hand*
– *Ook geleidingsrails ligt stijlvol onder de pleisterlaag*
– *Kan optioneel ook met insectenhor gecombineerd worden*
– *Optioneel ook met geïntegreerde gemotoriseerde ventilatie-unit ActiveVent verkrijgbaar*
– *Altijd perfecte Finstral-bouwaansluiting, altijd perfecte Finstral-montage*

Zon/Hitte

Luiken

De klassieke zon- en lichtwering.
Hoeveel licht, hitte of inkijk wilt u in uw ruimtes toelaten? Door vaste of beweegbare lamellen en opbouwvleugels van luiken kunnen licht- en schaduwverhoudingen en de inkijk van buiten optimaal gereguleerd worden. Finstral produceert alle luiken zelf. Altijd van kunststof, omdat dat weerbestendig, geluid-, warmte-, en kou-isolerend is. Gewalste houtachtige oppervlakten houden de traditionele houten luiken look in stand. Optioneel zijn ook gelakte oppervlakten verkrijgbaar.

Voordelen:
– Indien gewenst met weersbestendig houtdecor-folie
– Onderhoudsarm, geen verfbeurt nodig
– Hitte- en inkijkbescherming met beweegbare lamellen en opbouwvleugels
– Inbraakwerend, van binnenuit vergrendelbaar
– Handmatige bediening

← Altijd getoetste kwaliteit: Finstral produceert zelf de luiken.

Bij ons altijd van weersbestendig en isolerend kunststof: Luiken. →

Passend bij de bouwstijl: Luiken in klassiek Dennengroen.

Luiken

Vormen en verschillende openingssoorten

Ronde- of puntige boog, één of vier vleugels.
Scheve vorm, segmentale-, ronde-, of puntige boog – Finstral biedt luiken in veel bijzondere vormen. Ze zijn altijd met 1 of 2 vleugels verkrijgbaar. Ook de openingswijze van klassieke luiken varieert: naar keuze één tot vier vleugels. Maximaal twee vleugels kunnen tot een vouwelement verbonden worden. Met de resulterende opvouwbare vleugels kunnen de luiken naar een kant geopend worden en grote kozijnopeningen gecreëerd worden.

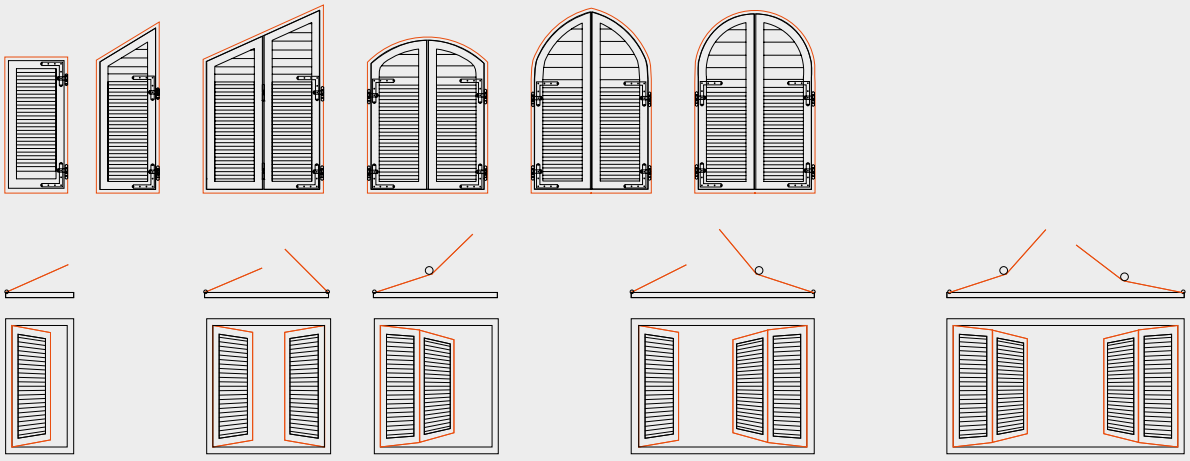

Voordelen:
– Altijd passend bij uw individuele gevel
– Klassieke luiken met veel soorten openingen

Luiken

Kleuren/ Oppervlakten

Veelvoud aan kleuren.
Traditionele houten look met gewalste oppervlakten? Klassiek gesatineerd of gelakt? Luiken zijn in verschillende oppervlakten verkrijgbaar, in tien kunststof kleuren, inclusief groen gewalst. Voor gelakte oppervlakken bieden wij 34 kleuren – indien gewenst ook nog meer.

42 Wit gewalst	05 Antiekwit gewalst	07 Parelwit gewalst	45 Wit gesatineerd	46 Zijdengrijs gesatineerd	06 Grijs gesatineerd
15 Groen gewalst	19 Eiken structuur	13 Castagno structuur	55 Noot structuur		

Voordelen:
– Altijd optisch passend: Finstral produceert alle luiken zelf
– De gewalste oppervlakten zijn vuilbestendig en extreem weersbestendig

Luiken

Panelen

Divers en individueel.
Esthetiek en inkijkbescherming – Finstral produceert luiken volledig conform uw behoeften. Naast vaste- of beweegbare lamellen bieden wij daarom verschillende panelen. In vier designs.

Voordelen:
- *Gerichte accenten op de gevelvormgeving leggen*
- *Panelen in vier design-varianten verkrijgbaar: afgeplat, gefreesd, horizontale- of verticale panelen.*

Luiken

Montage

Altijd passend bij uw gevel: de montage.
Klassieke luiken kunnen verschillend gemonteerd worden: Afhankelijk van uw wensen, regionale traditie en individuele gevel bieden wij vier verschillende montagevarianten aan.

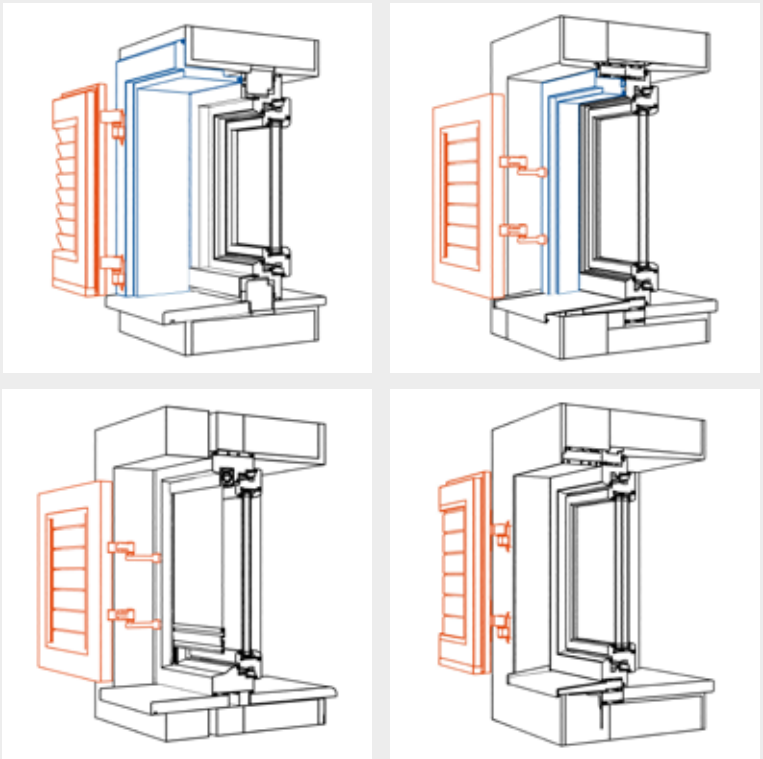

stelkozijn
Luik

Voordeel:
- *Vier verschillende montagemethoden mogelijk: Montage op stelkozijn, montage met eigen stelkozijn, Montage direct op het blokkozijn, of direct op het metselwerk.*

Luiken

Lamellen

Hoeveel licht en lucht wenst u?
Vast of beweegbaar - afhankelijk van welke lamellen u kiest, kunt u lichtinval en luchttoevoer individueel reguleren.

Zon/Hitte

Lamelluiken

Efficiënte zonwerking voor traditionele architectuur. Voor een meer rustieke bouwstijl bieden wij onze karakteristieke Lamelluiken aan, want Finstral respecteert de regionale bouwtraditie. Gewalst of gesatineerd – wij produceren alle Lamelluiken zelf. Altijd van kunststof, omdat dat weersbestendig, geluid-, warmte,- en kou-isolerend is. Gewalste houtachtige oppervlakten behouden de traditionele, gezellige houten luiken look.

Beschikbare kleuren en oppervlakten:

45 Wit gesatineerd	**42** Wit gewalst	**05** Antiekwit gewalst
07 Parelwit gewalst	**46** Zijdengrijs gesatineerd	**06** Grijs gesatin
50 Robijnrood gewalst	**11** Dennengroen	**19** Eiken structuur
13 Castagno structuur	**55** Noot structuur	

Vorteile:

- *In drie uitvoeringen verkrijgbaar: als normale, Lamelluiken, als Padovana- en als Vicentina-Lamelluiken*
- *Divers met grote keuze uit kleuren, oppervlakten en vormen*
- *Krasbestendig en zeer onderhoudsarm*

↓ Typisch voor de mediterrane bouwstijl: Lamelluiken Padovana met vouwopening om de Negge.

↑ Solide zon- en zichtwering: Onze Lamelluiken in traditionele look.

← Verdwijnen in geopende stand in de negge: Lamelluiken Vicentina.

Zon/Hitte

Binnenluiken

De mediterrane minimalist.
De voor Zuid-Italië typische vensterluiken bieden een van binnenuit bedienbare zicht- en zonwering. Natuurlijk wordt het binnenluik altijd harmonieus op de kozijnkleur afgestemd. Zo past optisch alles bij elkaar. Bij sterke zonlicht adviseren wij u de binnenluiken met een externe zonwerking te combineren.

Voordelen:
– Altijd van weersbestendig kunststof
– Gesatineerd, gewalst of in traditionele hout-look
– Divers, met grote keuze aan kleuren en vormen
– Onderhoudsarm, een verfbeurt is niet nodig

Zon/Hitte

Schuif-/
Vouwluik

Zon- en zichtwering met een modern accent.
ForRes heet het innovatieve materiaal voor de fabricage van schuif- en vouwluiken met lamellenoptiek. Een duurzame materiaalmix van PVC en rijstvliesjes, gekenmerkt door een extreem lange levensduur en een natuurlijke optiek. Schuifluiken van ForRes beschermen maximaal tegen zon, inkijk en hitte. En zorgen voor een nagenoeg complete verduistering.

Voordelen:
- *Verbeteren de geluid-, kou-, en warmte-isolatie*
- *Altijd met hoogwaardig, corrosiebestendig beslag*
- *Weersbestendig, anders dan bij hout geen verven nodig*
- *Recycling in eigen recycle-installatie*

Schuif-/ Vouwluiken

Varianten

Altijd functioneel en esthetisch.
Onze ForRes-elementen zijn veelzijdig inzetbaar. Er zijn schuif- en vouwluiken. Vouw- en schuifluiken zijn ideaal als schaduw voor kozijnen, kozijn- en schuifdeuren. Of als zicht- en windwering voor terrassen, afdakken en pergola's. Vaststaande elementen worden als balkonscheidingswand of permanente inkijkwering ingezet.

Voordelen:
- *Schuifvleugels zijn verkrijgbaar met één of tweevleugelige uitvoering, handmatig of motorisch bedienbaar.*
- *Verschillende uitvoeringen: Van 2-delige vouwluiken tot 8-delige stolp-vouwluiken*

Natuurlijke optiek.
Onze vouw- en schuifluiken van ForRes zijn robuust, duurzaam- en zien er goed uit.

Schuif-/ Vouwluiken

Kleuren

Altijd natuurlijke optiek.
Niet alleen optisch aangenaam, maar ook esthetisch: Schuif- en vouwluiken van For-Res zijn in zes kleurtinten verkrijgbaar. Aluminium frames en geleidingsrails-afdekkingen zijn in alle beschikbare aluminiumkleuren verkrijgbaar. Zo past optisch alles bij elkaar.

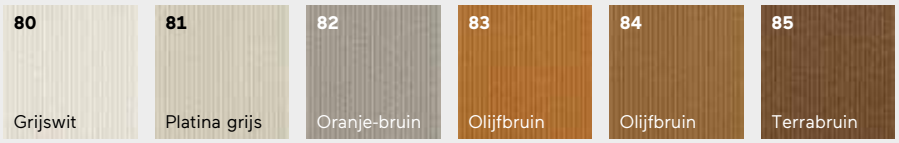

Voordelen:
- *Afgestemde kleurtinten en een moderne optiek van de lamellenprofielen*
- *Altijd kleurvast*
- *Aluminium-frames en rails-afdekkingen qua kleur op kozijn en gevel afgestemd*

Schuif-/ Vouwluiken

Lamellen

Altijd de passende uitvoering.
Onze vouw- en schuifluiken kunnen op veel manieren vormgegeven worden. In de stabiele, slanke aluminium frames plaatsen wij, al naar gelang uw licht- en ventilatie-behoefte, de lamellenprofielen zonder spleetafstand (0 mm) of met een afstand van 10 mm of 16 mm.

Voordelen:
- *Veelzijdige vormgevingsmogelijkheden door drie verschillende spleetafstanden*
- *Optioneel combinatie van ForRes-Lamellen en glaspanelen of compleet glazen panelen*
- *Beglazing met transparant en doorschijnend veiligheidsglas*

Zicht

Licht en privacy, en ook nog esthetisch? Ja, dat kan. Bijvoorbeeld met ons Ornamentglas in 13 designs. Ze zien er mooi uit, laten veel licht toe in huis – en beschermen desondanks tegen ongewenste inkijkjes. Net als de binnenjaloezie, die betrouwbare zichtwering biedt en daarbij het invallende licht doseert. Van helder als de dag tot verduisterd. Al naar gelang hoeveel licht (en inkijk) u van buiten wilt toestaan.

← Functioneel en esthetisch: Sierglas als zichtbescherming.

Zicht

Ornamentglas

Altijd esthetisch. Altijd doorschijnend.
Zichtwering met gering lichtverlies? Ons Ornamentglas in verschillende transparantiegradaties kunnen beide. Met 13 design-opties biedt Finstral een grote keuze aan verfijnde glazen oppervlakten – ook onbreekbare varianten van gelaagd glas. Of u laat door ons een individueel motief geheel naar uw ontwerp zandstralen. Welk design bij uw kozijn past, bepaalt u zelf.

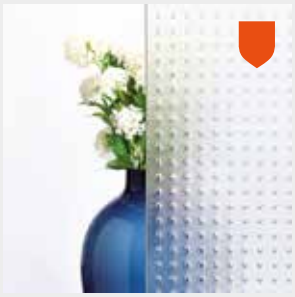

01 *Mastercarré*

05 *Silk*

18 *Kathedral wit*

19 *Orn. C - Orn. 504*

27 *Basic wit*

28 *Pavé wit*

31 *Cincilla wit*

33 *Barock wit*

Zicht

Binnenjalouzie

Altijd bescherming tegen verblinding en inkijk. Altijd van hoogwaardig aluminium.
Binnenjaloezieën van aluminium worden aan de binnenkant van het kozijn geplaatst en bieden een optimale bescherming tegen verblinding en inkijk. Tegelijkertijd maken ze zicht naar buiten mogelijk. De lichtinval kan met behulp van reguleerbare lamellen gedoseerd worden. De bediening is eenvoudig en verloopt via een kunststof ketting.

0717 Zilverkleurig	**0617** Grijs	**0611** Lichtgrijs
0610 Wit	**0609** Verkeers-wit	**0825** Lijkt op parelwit
0632 Donkerbeige	**0522** Grijsbeige	**0620** Lichtbeige

Voordelen:
– Alleen hoogwaardige aluminium-jaloezieën
– In negen aluminium-kleuren verkrijgbaar
– Altijd optisch passend: Afdekking van mechaniek en kleur van het kunststof frame
– verstelbare lamellen

Voordelen:
– Functioneel en esthetisch: ornamentglas is tegelijkertijd versiering en zichtwering
– Ruime keuze uit 13 designs
– Zes designs ook verkrijgbaar met veiligheidsglas Bodysafe en Multiprotect
– Op aanvraag door Finstral voor u gemaakt: uw geheel eigen motief

35 *Delta wit*

48 *Matglas wit, 4 en 6 mm*
49 *Matglas wit, Multiprotect P2A*

S01 *individueel vormgegeven, gezandstraald glas*

86 *Kyoto*

88 *Miami*

Sterker, meervoudige bescherming
Drie varianten van het sierglas kunnen met het sterke meervoudig beschermde glas Multiprotect uitgevoerd worden. Met uiterst slijtvast folie voor minder letsel en een betere inbraakbescherming.

Letselbescherming bij glasbreuk
Vier varianten van het sierglas kunnen met het veiligheidsglas Bodysafe uitgevoerd worden voor maximale schokbesten-digheid en meer letselbescherming bij glasbreuk.

Insecten

Licht aan, kozijn open! En daar zijn ze al, de niet-welkome gasten. Niet allen plattelandsbewoners hebben last van vliegen, muggen en andere insecten. Finstral biedt met altijd passende insectenbescherming functionele en onopvallende hulp. U mag kiezen. Zo blijft uw woonruimte ook bij geopende kozijnen en deuren insectenvrij.

← Alles uit een hand: Finstral maakt de insectenhorren zelf.

Insecten

Insectenhor

Vaststaand of als draaideur. En altijd flexibel.
Makkelijker kan het niet. De vaststaande insectenhor kan flexibel in het kozijn geplaatst en er weer uit gehaald worden. Voor balkon- en terrasdeur is de insectenhor ook als draaideur verkrijgbaar. Finstral produceert alle insectenhorren zelf. Zo kunnen wij garanderen, dat ze qua vorm en kleur altijd bij het kozijn passen.

Uitneembare insectenhor

Insectenhor als draaideur

Voordelen:
– Als vaststaand frame voor kozijn en als draaideur voor balkon of terras
– Geteste kwaliteit, omdat de hor in één van onze Finstral-fabrieken gemaakt wordt.
– Insectenhor kan aan kleur van het kunststof kozijn aangepast worden, voor aluminium kozijnen in alle 230 aluminium kleuren verkrijgbaar.

Insecten

Insektenhor-
Rolgordijn-Plissé

Verticaal of horizontaal. En altijd comfortabel.
Rolgordijnen voor kozijnen, rolgordijnen of plissés voor kozijndeuren. Onze insectenwering is altijd veelzijdig, hoogwaardig en eenvoudig te bedienen. Voor kozijnen is de verticale looprichting als rolgordijn met praktisch remmechanisme verkrijgbaar. Bij kozijn- en schuifdeuren bieden wij ook de horizontaal lopende, voordeligere plissé aan. Zijn stof wordt tegen elkaar gedrukt en benodigd – anders dan een rolgordijn – geen kast.

Verticale insectenhor-rolgordijn voor het raam geplaatst

Verticale insectenhor-rolgordijn in blokkozijn geïntegreerd

Horizontale insectenhor-rolgordijn voor kozijn- en schuifdeuren

Horizontale insectenhor-Plissé voor deuren en schuifdeuren

Voordelen:
- *Profielen van de geleidingsrails in alle 230 aluminium kleuren verkrijgbaar*
- *Aan zijkant verschuifbare insectenhor voor kozijn- en schuifdeuren, ook als rolgordijn en plissé verkrijgbaar*
- *Kan ook met rolluiken en Raffstore gecombineerd worden*
- *Geteste kwaliteit, omdat ze in één van onze Finstral-fabrieken geproduceerd worden*
- *Altijd nauwsluitend*

Midden

Altijd de juiste isolatie, altijd de passende bouwaansluiting.

Midden – de kern.
Hier draait alles om de kern van het kozijn, het midden, dat buiten en binnen met elkaar verbindt. Het gaat om de altijd juiste isolatie en de altijd passende bouwaansluiting. Finstral optimaliseert deze centrale bouwthema's consequent. Met strenge kwaliteitstesten door het Institut für Fenstertechnik Rosenheim (ift). En de ontwikkeling van altijd nieuwe kozijnkern-technologieën, die trends in de branche zetten.

Altijd
juiste
Isolatie.

Warmte/Kou
Geluid
Dichtheid

Altijd
passende
bouwaansluiting.

Montage
Afdichting

Uw perfecte kozijn: Hoe is het opgebouwd?

Strenge winters, hete zomers, drukke wegen of optimale energie-efficientie: Isolatie is voor nieuwbouw, verbouwing en oude gebouwen een belangrijk thema – en doorslaggevend voor uw woonkwaliteit. Bij Finstral krijgt u de juiste isolatie. Voor optimale kou/warmte, minder lawaai en maximale dichtheid. En wij garanderen u de altijd passende bouwaansluiting, dat betekent: efficiente montage en veilige afdichting.

Altijd
juiste
Isolatie.

Warmte/Kou
Geluid
Dichtheid

Warmte/Kou

Wij zijn er continu mee bezig onze kozijnen verder te ontwikkelen. Maar één principe blijven wij al 50 jaar lang trouw: Altijd kunststof in de kern! Daarvoor zijn goede redenen. Omdat kunststof in tegenstelling tot aluminium warmte en kou nauwelijks geleidt en in tegenstelling tot hout grote, isolerende luchtkamers in het profiel mogelijk maakt, bereiken Finstral-kozijnen altijd de beste isolatiewaarden. Bovendien: Kunststof is absoluut lucht- en waterdicht, kou, regen of wind moeten buiten blijven. Kunststof is corrosiebestendig, UV-stabiel en daarom bijzonder duurzaam. En kunststof is ook duurzaam, omdat het grondstoffen bespaart: Finstral-kozijnprofielen zijn tot 100% recyclebaar. Zoals gezegd: Wij hebben goede redenen om aan ons principe vast te houden.

Het maakt niet uit of de binnenzijde van het kozijn van Aluminium-kunststof of hout is, de kern bestaat bij Finstral altijd uit een isolerend kunststofprofiel.

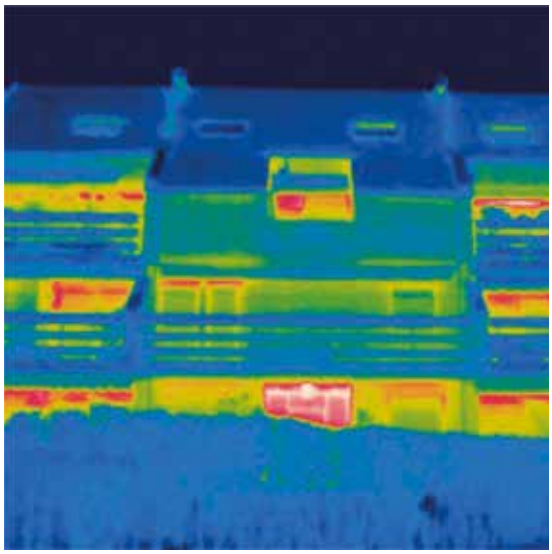

Warmte/kou

Isolatiewaarden

Onze kozijnen isoleren altijd met kunststof in de kern.
Op warmtebeelden van oude of slecht geïsoleerde kozijnen kan men duidelijk zien, dat niet alleen via het glazen oppervlakte, maar ook via het frame warmte verloren gaat. Daarom is het belangrijk, om op de warmteoverdracht coëfficiënt (U-waarde) voor het gehele kozijn – dus voor glas en frame – te letten. De vaak genoemde U-waarde houdt namelijk alleen rekening met de isolatiewaarden van de beglazing. Finstral-kozijnen hebben altijd de beste U-waarden. Geen wonder, uiteindelijk ontwikkelen en produceren wij onze warmte-isolerende profielen zelf – van hoogwaardig kunststof dat perfect isoleert. Onze profielen worden altijd in de hoek gelast en de dichtingen worden stevig op het profiel geëxtrudeerd.

Vier systemen. Veel materiaalcombinaties. Altijd perfecte isolatiewaarden.
FIN-Project, FIN-Ligna, FIN-90, FIN-72 – bij Finstral heeft u de keuze uit vier kozijnsystemen, die in verschillende materiaalcombinaties verkrijgbaar zijn. De isolatiewaarden variëren afhankelijk van materiaal, kozijnvorm en beglazing. En zijn altijd de beste in hun klasse.

FIN-Project
Aluminium-Aluminium

FIN-Project
Aluminium-Hout

FIN-Project
Aluminium-ForRes

Kozijnsysteem FIN-Project
Ons kozijnsysteem FIN-Project is aan de buitenkant altijd van aluminium en aan de binnenkant van aluminium, hout of ForRes. In de kern zorgt een meerkamer-kunststofprofiel voor de beste warmte-isolatiewaarden.

Voordelen:
- *Warmte-isolatiewaarde met dubbele beglazing: al naar gelang kozijnvorm van U 1,1 tot 1,2 W/m²K.*
- *Warmte-isolatiewaarde met 3-voudig-glas: al naar gelang kozijnvorm van U 0,79 tot 1,0 W/m²K.*
- *In twee dieptes verkrijgbaar: 78 of 88/95 mm*

FIN-Ligna
Kunststof-Hout

FIN-Ligna
Aluminium-Hout

Kozijnsysteem FIN-Ligna

Ons kozijnsysteem FIN-Ligna is aan de binnenkant altijd van hout en aan de buitenkant van aluminium of kunststof. In de kern zorgt een kunststofprofiel altijd voor optimale warmte-isolatie.

Voordelen:

- *Warmte-isolatiewaarde met dubbele beglazing: 1,2 W/m²K*
- *Warmte-isolatiewaarde met 3-voudige beglazing: al naar gelang kozijnvorm U 0,82 tot 0,84 W/m²K*
- *In twee diepten verkrijgbaar: 84 of 92 mm*

FIN-90
Kunststof-Kunststof

FIN-90
Aluminium-Kunststof

Kozijnsysteem FIN-90

Ons kozijnsysteem FIN-90 is aan de buitenzijde van kunststof of aluminium en aan de binnenzijde altijd van kunststof. In de kern zorgen zeven luchtkamers voor onze beste isolatiewaarden.

Voordelen:

- *Warmte-isolatiewaarde met dubbele beglazing: al naar gelang kozijnvorm van U 0,99 tot 1,2 W/m²K*
- *Warmte-isolatiewaarde met 3-voudige beglazing: al naar gelang U 0,72 tot 0,83 W/m²K*
- *Verkrijgbaar in twee diepten: 90 of 98 mm*

FIN-72
Kunststof-Kunststof

FIN-72
Aluminium-Kunststof

Kozijnsysteem FIN-72

Ons kozijnsysteem FIN-72 is aan de buitenzijde van kunststof of aluminium en aan de binnenzijde altijd van kunststof. In de kern zorgt een groot kunststofprofiel met een diepte van 72 mm voor goede isolatiewaarden.

Voordelen:

- *Warmte-isolatiewaarde met dubbele beglazing: al naar gelang kozijnvorm van U 1,0 tot 1,3 W/m²K*
- *Warmte-isolatiewaarde met 3-voudige beglazing: al naar gelang kozijnvorm van U 0,80 tot 1,1 W/m²K*
- *in twee diepten verkrijgbaar: 72 of 80 mm*

Warmte/Kou

Isolatieglas
Productie

Altijd perfect glas – uit de modernste fabrieken van Europa.
Als een van de weinige fabrikanten produceert Finstral zelf het isolatieglas, in de Italiaanse locaties Scurelle en Oppeano en in het Duitse Gochsheim. Daar vindt het individueel snijden van de enorme standaardruiten plaats. Aansluitend ronden wij de glasranden af en stellen wij max. 3 ruiten voor het afgewerkte isolatieglas samen. Daarbij letten wij op perfectie: onze volautomatische productielijnen reduceren fabricagefouten tot een minimum. Ieder afgewerkt isolatieglas wordt bovendien met een laserscanner op onberispelijkheid gecontroleerd. Ook onze afstandhouders zijn de beste op de markt verkrijgbaar – Altijd hoogwaardig warmte-isolerend, diagonaal gezaagd en in de hoek.

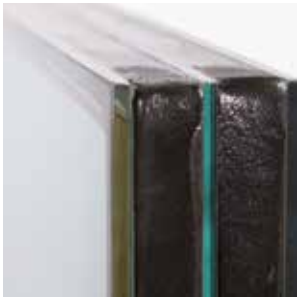

Altijd afgeronde randen.
Bij Finstral krijgen de glasranden altijd een speciale behandeling: Ze worden met een diamantslijper afgerond. Dat reduceert het risico op glasbreuk tijdens een lang kozijnleven.

Altijd hoogwaardige afstandhouders.
Warmte-isolerende afstandhouders besparen ong. 8% van de stookenergie van een huis per jaar.* Finstral gebruikt uitsluitend hoogwaardige kunststof afstandhouders, waarbij de hoeken niet gebogen, maar diagonaal gezaagd en perfect gelast worden.

Altijd gecontrolleerde kwaliteit.
Een laserscanner controleert elk afzonderlijk isolatieglas op luchtbellen, insluitsels, krassen of onzuiverheden – Altijd nauwkeuriger dan de kwaliteitsnorm vereist.

* Volgens studie van het Passivhaus Institut Darmstadt, Juni 2017

Warmte/Kou

Tweevoudig-/ Drievoudig-Isolatieglas

Altijd warm, wanneer het buiten koud is.
Licht komt binnen, kou blijft buiten. Dat moet Isolatieglas bieden, en dat biedt Finstral-isolatieglas altijd perfect. Ons 2-voudig isolatieglas Plus-Valor en het 3-voudig isolatieglas Max-Valor bereiken in hun categorie de beste waarden ten aanzien van isolatie, energietransmissie en lichttransmissie. Bij Finstral krijgt u altijd het beste isolatieglas dat op de markt verkrijgbaar is.

Drievoudig-Isolatieglas Max-Valor

Voordelen:
- *Ons beste isolatieglas: Warmte-isolatie bijna dubbel zo hoog als bij Plus-Valor, daarbij echter verrassend laag verlies van helderheid t.o.v. tweevoudig isolatieglas*
- *Best bereikbare waarden voor warmte-isolatie 0,6 W/m²K, voor totale energietransmissie*
- *g 0,60 en voor de lichttransmissie LT 0,77*
- *Ruitspouwen altijd met warmte-isolerend argon gevuld*
- *Bijna net zo'n neutrale kleur als wit glas*
- *Altijd hoogwaardige warmte-isolerende en hoekgelaste glazen afstandshouders in stijlvol zwart*
- *Reflectiegraad van slechts 14%, daardoor zeer vogelvriendelijk.*

Tweevoudig isolatieglas Plus-Valor

Voordelen:
- *Bij ons standaard: zeer goede warmte-isolatie*
- *Best bereikbare waarden voor warmte-isolatie U 1,1 W/m²K, voor totale energietransmissie g 0,65 en voor lichttransmissie LT 0,82*
- *Ruitspouwen altijd met warmte-isolerend Argon gevuld*
- *Altijd hoogwaardige, warmte-isolerende en hoekgelaste glazen afstandshouders*
- *Afstandhouders op aanvraag ook in wit of grijs in plaats van zwart*

Geluid

Raam dicht – en rust! Zo hebben we het graag. Daarom zijn de standaardkozijnen van Finstral al bijzonder geluiddicht. Omdat de isolatiewaarden des te beter zijn, wanneer het kozijn nauw sluit, verlijmen wij in principe kozijn en glas, in plaats van ze zoals gebruikelijk op te klossen. Bovendien verbinden wij de afdichtingen vast met het profiel en plaatsen de vergrendelingspunten in zo gering mogelijke afstanden van elkaar. En voor bijzonder veeleisende gevallen bieden wij speciaal geluidsbeschermingsglas, dat dubbel zo veel geluid dempt. Voor fluisterstil wonen zelfs op de meest lawaaierige plaatsen.

Asymmetrisch opgebouwde ruiten.
Geluidsisolerend glas wordt bij ons asymmetrisch, d.w.z. met verschillend dikke binnen- en buitenruiten opgebouwd. De grote ruitspouw en de 3-voudige glasopbouw verbeteren de geluidsisolatie nog eens extra.

Gecoëxtrudeerde afdichtingen.
Voor de beste geluidsisolatie zijn de afdichtingen van onze kozijnen niet opgezet, maar altijd stevig met het profiel verbonden.

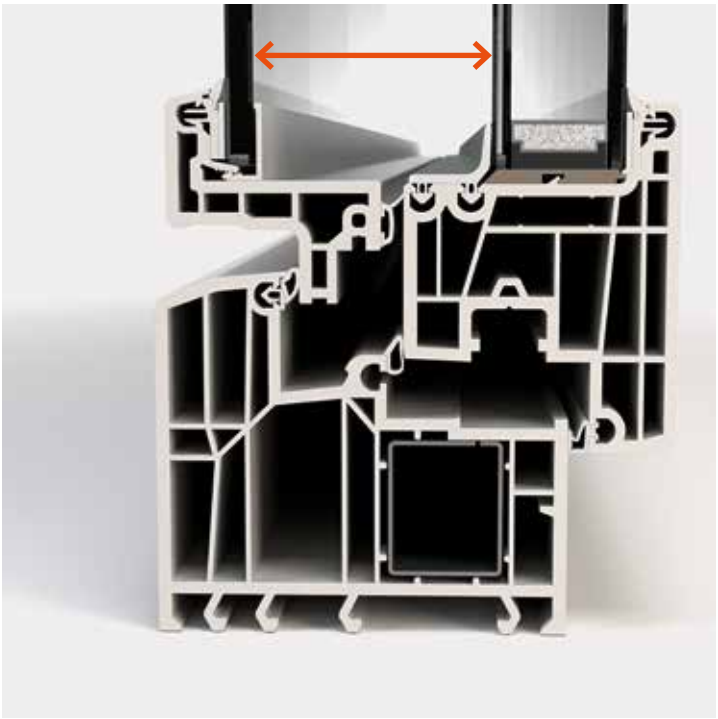

Combi-vleugel Twin.
Dankzij de grote, geluidsisolerende afstand tussen de ruiten zijn combi-vleugels de ideale oplossing voor maximale geluidsisolatie.

Geluid

Geluidsisolatie

Onze standaard is stil.
Naar welk Finstral-kozijn uw voorkeur ook uitgaat: De geluidsisolatie is bij ons altijd al ingebouwd. Omdat consequent dichte kozijnen niet alleen warmte binnen, maar ook geluid (en kou) buiten houden.

Voordelen:
- *Standaard-geluidsisolatie: 32 tot 36 dB*
- *Bij ons altijd verlijmd: Kozijn en glas*
- *Altijd gecoëxtrudeerd, dus stevig met het profiel verbonden naadafdichtingen*
- *Altijd luchtdicht gelaste kozijnhoeken*
- *Altijd omlopende vergrendelingspunten met geringe afstanden*

Op aanvraag nog stiller.
Voor een verbeterde geluidsisolatie combineert u het glas met een geluiddempende Multiprotect-ruit. Multiprotect is extra inbraakwerend en biedt UV-bescherming. Of u kiest een Twin-combi-vleugel met standaardglas, die dankzij de grote afstand tussen de ruiten geluid reduceert.

Voordelen:
- *Verbeterde geluidsisolatie: 37 tot 42 dB*
- *Geluidsisolatieglas altijd asymmetrisch opgebouwd, dus verschillende glasdiktes binnen en buiten*
- *Extra geluiddempend: de grote ruimte tussen de ruiten en de 3-voudige glasopbouw*

Indien gewenst ook fluisterstil.
Om ook in de meest lawaaierige straten rustig te kunnen slapen, adviseren wij, de buitenste en binnenste ruit in Multiprotect-uitvoering te kiezen – ook bij combi-vleugel Twin. Zo wordt tot 47 decibel geluid gedempt.

Voordelen:
- *Beste geluidsisolatie: 43 tot 47 dB*
- *Geluidsisolatieglas altijd asymmetrisch opgebouwd, ook verschillende glasdikten binnen en buiten*
- *Extra geluiddempend: de grote ruimte tussen de ruiten en 3-voudige glasopbouw*
- *Betere geluidsisolatiewaarden met combi-vleugel uitvoering*

Dichtheid

Wind, regen, geluid, inbrekers. Een goed kozijn moet veel buiten houden. Daarom moet het in de eerste plaats: dicht zijn. Standaard bij ons: een reeks eigenschappen die ervoor zorgen, dat onze kozijnen altijd betrouwbaar dicht zijn en dat ook lang blijven.

Dichtheid

Hoeklassen

Altijd met gelaste hoeken.
Wat bij kunststof kozijnen standaard is, biedt Finstral ook bij alle andere kozijnmaterialen: lucht- en waterdicht gelaste hoeken en een kunststof frame in de kern. Dat heeft geen ander aluminium- of houten kozijn.

Voordelen:
- *Alleen bij ons: stevig gelaste hoeken bij alle kozijntypes*
- *Altijd zelf geproduceerd*

Dichtheid

Middendichting

Altijd met middendichting.
Dichtheid is bij ons standaard: danzij een altijd gecoëxtrudeerde, tegen zonnestraling en verwering beschermde dichting op de middendichtingsrand. Ze beschermt het kozijnbeslag tegen vocht en vuil, zorgt voor een betere regenwaterafvoer – en kan daarnaast eenvoudig gereinigd worden. Samen met de (eveneens gecoëxtrudeerde) vouw- en vleugelaanslag – en vleugelglasdichtingen van thermoplastisch materiaal zorgt de middendichting altijd voor goed dichte kozijnen.

Voordelen:
– Bij ons heeft ieder kozijn een beschermende middendichting
– Bestand tegen veroudering en verwering, lang behoud van elasticiteit,
– Hoge lucht- en slagregendichtheid
– Beschermt beslagdelen tegen vochtigheid en stof
– Middendichtingsrand extra inbraakwerend: vergrendelbaar beslag van buiten moeilijk toegankelijk

Uw perfecte kozijn: Altijd perfect ingebouwd.

Wat is het beste kozijn, zonder een deugdelijke montage? Om vocht, geluid en kou echt buiten te houden, moeten de bouwaansluitingen van Finstral strenge kwaliteitstesten doorstaan, die wij door het Institut für Fenstertechnik Rosenheim (ift) laten controlleren en certificeren. Zo kunnen wij u altijd een efficiënte montage en een veilige afdichting garanderen.

Altijd
passende
Bouwaansluiting.

Montage
Afdichting

Montage

Snel, zonder lawaai – en vooral vrij van gebreken: De perfecte montage. Om uw nieuwe kozijnen tijdens de bouwfase tegen vervuiling, beschadiging, bouwvocht en glasbreuk te beschermen, hebben wij onze bouwaansluitingen geoptimaliseerd – en adviseren wij bij nieuwbouw of verbouwing een inbouw met stelkozijn, bij sanering met overzetmontage.

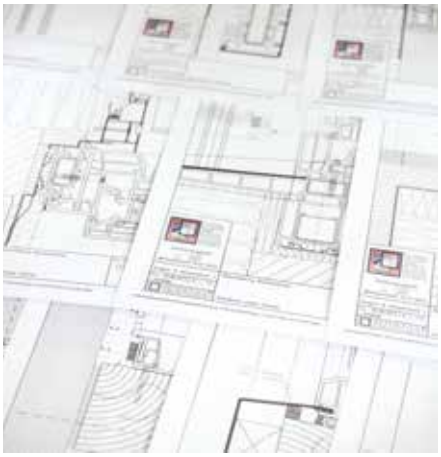

Voor iedere montagemethode heeft Finstral een gedetailleerde tekening met exacte specificaties voor montageproces en materialen.

Natuurlijk bouwen wij uw Finstral-kozijn op aanvraag ook op de conventionele manier in, rechtstreeks op het metselwerk.

Montage

Stelkozijn
FIN-Fix

Altijd warmte-isolerend. Altijd de beste montage voor nieuwbouw en verbouwing.
Wat is een stelkozijn en hoe functioneert het? Het Finstral stelkozijn is een warmte-isolerend kunststofframe van gerecycled PVC, dat in de ruwbouw in het metselwerk geplaatst wordt. Pas na beëindiging van de ruwbouw plaatsen wij het eigenlijke kozijnelement. Waarom? Omdat het zo tegen beschadigingen tijdens de bouwfase beschermd wordt. En dat zonder bouwvertraging: Het FIN-Fix-stelkozijn wordt op korte termijn geleverd en gemonteerd.

Zo verloopt de inbouw met stelkozijn.
In slechts drie stappen naar het perfect ingebouwde kozijn.

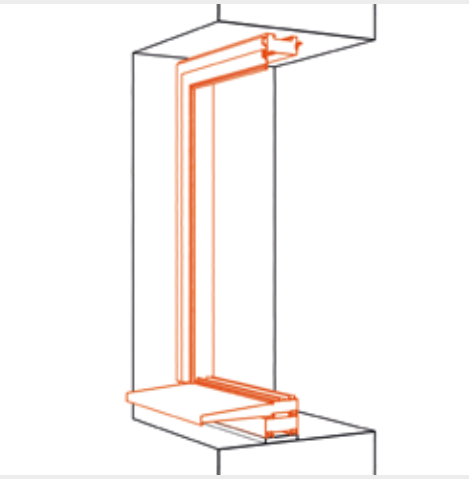

1. Stelkozijn in metselwerk inbouwen.
In plaats van het nieuwe kozijn wordt allereerst het FIN-Fix-stelkozijn in de ruwbouw geplaatst. Vergeleken met kozijnen hebben onze FIN-Fix-stelkozijnen een aanzienlijk kortere levertijd: twee of drie weken na opmeting is het stelkozijn al beschikbaar.

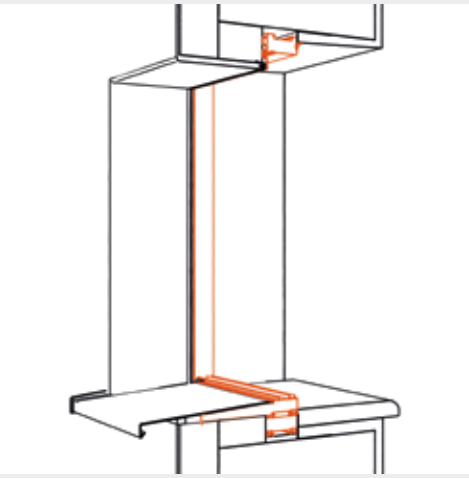

2. Ruwbouw met stelkozijn stuken.
Isoleren en bepleisteren zijn ruwe werkzaamheden, waarbij veel stof en vuil vrijkomt. Reeds ingebouwde kozijnen moeten in deze bouwfase uitgebreid tegen beschadigingen beschermd worden. Met het FIN-Fix- stelkozijn kan uw nieuwe kozijn daarentegen niet beschadigd raken, omdat het pas later geplaatst wordt.

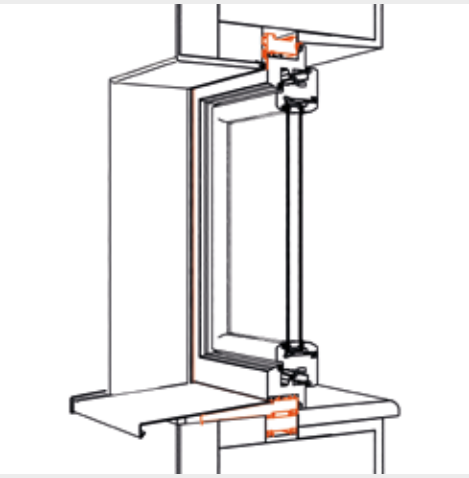

3. Het kozijn in het stelkozijn plaatsen.
Wanneer de vuile bouwwerkzaamheden voltooid zijn, wordt het kozijn in het stelkozijn geplaatst. Wanneer het kozijn eenmaal vervangen is, kan het dankzij het stelkozijn ook jaren later nog zonder metselwerk gedemonteerd worden.

Voordelen:
- *Gestandaardiseerd en onafhankelijk van het gewenste Finstral-kozijnsysteem*
- *Wordt door ons compleet geleverd en geïnstalleerd*
- *Warmte-isolerend, dankzij sterk isolerend gerecycled kunststof en gecoëxtrudeerde afdichtingen*
- *Warmte-isolerend dankzij geïsoleerde vensterbank, geïsoleerde dekvloer-verbinding met de onbewerkte vloer of optioneel van schaduwoplossingen*
- *Vereenvoudigt ook de inbouw van zonwering*
- *Stofvrije en eenvoudige kozijnvervanging zonder ingreep in constructie*

Montage

Overzetmontage

Kozijnvervanging in slechts twee uurtjes.
Bijna te mooi om waar te zijn: Kozijnvervanging zonder metselwerk. Bij overzetmontage hoeven de oude kozijnen niet te worden verwijderd. Ze worden slechts verjongd en met een nieuw kozijn en nieuwe aansluitprofielen afgedekt.

Zo verloopt de inbouw met overzetmontage.
In slechts drie stappen naar het perfect ingebouwde kozijn.

1. Kozijn verjongen.
Allereerst worden vleugels en beslag uit het bestaande kozijn verwijderd en verjongd. Dat doet de kozijnmonteur zonder ingreep in de constructie – daarom is voor kozijnvervanging geen metsel- of schilderwerk nodig.

2. Kozijn afdekken.
Een nieuw kozijn wordt erover geschoven en aan de buitenzijde met aansluitprofielen afgedekt. Daardoor wordt het bestaande kozijn dusdanig geupgrade, dat de isolatiewaarden met de huidige stand van de techniek overeenkomen.

3. Vleugel inhangen.
De nieuwe kozijnvleugel wordt in het overgeplaatste kozijn gehangen. In ongeveer twee uurtjes is de kozijnvervanging voltooid.

Voordelen:
– Stofvrije en eenvoudige kozijnvervanging zonder ingreep in de constructie
– Oude kozijnen blijven behouden en worden slechts verjongd
– Kozijnvervanging in slechts twee uurtjes
– Alles uit een hand: Montageplanning en –uitvoering door Finstral
– Pionier: Finstral past overzetmontage sinds 1978 toe

Grondstofsparende Kozijn-Update.
Onze inschuifmontage is een intelligente en tijdbesparende methode voor het saneren van kunststof- of aluminium kozijnen uit de jaren 70, 80 en 90. Wanneer bouwaansluiting en optiek van het bestaande kozijn nog in orde zijn, wordt het slechts met een van binnenuit ingeschoven profiel vernieuwd. Kozijnvleugels in kozijnvorm Nova-line met randoverdekkend glas zorgen ervoor, dat de oude kozijnvorm qua buitenaanzicht behouden blijft. Ook deze montagemethode is natuurlijk ift-gecertificeerd.

1. Het oude kozijn handhaven.
Het kunststof of aluminium kozijn blijft onaangetast – inclusief bestaande bouwaansluiting. Dat heeft grote kostenvoordelen, vooral bij gebouwen met isolatiesysteem. In de regel kan het kozijn ook optisch door een juiste reiniging goed worden hersteld.

2. Het bestaande kozijn door middel van inschuiven upgraden.
Het bestaande kozijn wordt zonder metselwerk door een aan de binnenzijde ingeschoven profiel geupgrade. De montage wordt van binnenuit uitgevoerd en duurt voor ieder kozijn ongeveer 30 minuten. Daardoor hoeft er geen bouwplaats opgezet te worden: U heeft geen steigers nodig en niemand hoeft voor langere tijd zijn ruimte te verlaten.

3. Aan binnenzijde nieuw kozijn – aan buitenzijde blijft het karakter behouden.
Door plaatsing van de moderne Nova-line kozijnvleugel kan de verzette buitencontour van het bestaande kozijn ondanks dubbel kozijn behouden worden. Aan binnenzijde bedekt het nieuwe kozijn compleet het oude kozijn.

Voordelen:
- *Ideale oplossing voor renoveren van kunststof- en aluminium kozijnen uit de jaren 1970 - 1990*
- *Snel: kozijnvervanging in slechts 30 minuten per kozijn*
- *Schoon en stil: geen bouwplaats en nauwelijks lawaai, grondstofbesparend want kozijn en aansluiting blijven behouden*
- *Makkelijk, slechts één handeling, ombouw vindt plaats en u blijft in bedrijf*
- *Mooi, gelijkblijvend buitenaanzicht en nieuwe optiek binnenzijde*
- *Makkelijk, slechts één handeling, ombouw vindt plaats en u blijft in bedrijf*
- *Perfect planbaar: weinig coördinatiemoeite, weinig onvoorzienbaar, goede kostenplanning*

Afdichting

Wij weten het: Inbouw is net zo belangrijk als het energiezuinige kozijn zelf. Daarom dichten wij onze kozijnen vakkundig af. En richten ons niet op bepaalde normen, maar ontwikkelen onze eigen normen. Hoe goed deze zijn, bewijzen we regelmatig bij audits, samen met het Institut für Fenstertechnik Rosenheim.

Afdichting

Montagenormen

Wij laten niets aan het toeval over.
Daarom bouwen wij niet alleen kwaliteitskozijnen, maar garanderen wij ook een professionele montage. Architecten krijgen toegang tot onze bibliotheek met bijna 500 bouwtekeningen – waarvan meer dan 200 door het Institut für Fenstertechnik Rosenheim (ift) zijn goedgekeurd. Ontbrekende bouwaansluitingen maken wij op aanvraag graag zelf. Bovendien zorgen wij ervoor, dat ook onze Finstral partners altijd Finstral-kwaliteit leveren. Zo neemt iedere partner regelmatig deel aan verplichte montagetrainingen en steeds meer van hen laten hun montagekwaliteit ook door ift Rosenheim certificeren en in jaarlijkse audits monitoren.

Kijkje in een van de Finstral montage-trainingsruimtes. →

Afdichting

Montagemateriaal

Professioneel gemonteerd: Met afdichtingsfolie en compribanden.
Opdat onze kozijnen altijd dicht in het metselwerk zitten, gebruiken wij uiterst weers- en verouderingsbestendige compribanden en kwalitatief hoogwaardig afdichtingsfolie. Zij garanderen de RAL-conforme afdichting van uw kozijn.

Voordelen:
– Chemisch-vrije afdichting
– Bestendig tegen weer en veroudering
– RAL-conforme afdichtingsfolie

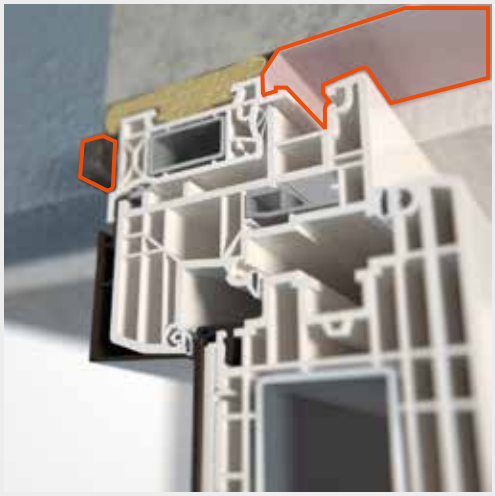

↑ Houden de constructie droog en beschermen het metselwerk tegen schade: compribanden en afdichtingsfolie.

Binnen
Bepaal de vormgeving en bediening van uw kozijn.

Binnen – Vormgeving van ruimtelijk effect.
Echt hout, aluminium, gewalst kunststof – of een van onze innovatieve, duurzame ForRes-profielen? Sparrenhout wit gelazuurd of compleet glazen look? Klassieke of ultrasmalle kozijnvorm? Met vensterbank? En welke grepen? Iedereen die woont, kent het esthetische effect van kozijnen: Kleur, materiaal en oppervlaktestructuur bepalen de sfeer in een ruimte en moeten beslist bij de individuele woonstijl passen. Daarom bieden wij u uiteraard ook voor de binnenzijde van uw kozijn maximale vormgevingsvrijheid. Eveneens belangrijk is de bediening van kozijnen, die altijd intuitief, soepel en natuurlijk moet verlopen. Dit alles draagt in belangrijke mate bij tot het gevoel van welzijn in het dagelijks leven. Ook hier stellen wij de eis dat esthetiek en functie met elkaar samen moeten gaan, compromissen te sluiten.

Binnen

Altijd
individuele
vormgeving.

Materiaal
Kleur/Oppervlakte
Kozijnvorm
Grepen/Scharnieren
Accessoires

Altijd
intuïtieve
bediening.

Openen
Bediencomfort
Bedienveiligheid
Ventileren

Uw perfecte kozijn: Stelt u zelf samen!

De dagelijkse blik van binnen naar buiten is altijd ook een blik op en door het kozijn. Onze mening: U moet dit uitzicht precies zo kunnen vormgeven, dat het met uw woonstijl, behoeften en voorkeuren overeenkomt. Bij Finstral stelt u zelf de binnenzijde van uw kozijn samen uit een veelvoud van materialen, vormen en oppervlakten. Altijd passend, altijd perfect!

Altijd
individuele
vormgeving.

Materiaal
Kleur/Oppervlakte
Kozijnvorm
Grepen/Scharnieren
Accessoires

Materiaal

Wij willen graag, dat u altijd op de bijzondere Finstral-kwaliteit kunt vertrouwen. Hoe wij dat doen? Heel eenvoudig: Wij maken zoveel mogelijk zelf. Alleen dan hebben wij de vrijheid, compromisloos de hoogste standaarden te implementeren – ook bij de materialen, die wij aan de woonzijde gebruiken. Van kunststof, aluminium en hout tot het nieuwe, duurzame materiaal ForRes: Op weg naar het perfecte kozijn zorgen wij voor iedere beslissende productiestap – bij Finstral krijgt u altijd alles uit een hand.

Alle aluminiumprofielen worden exclusief voor Finstral volgens onze tekeningen geproduceerd – en in onze fabrieken gezaagd en gemonteerd.

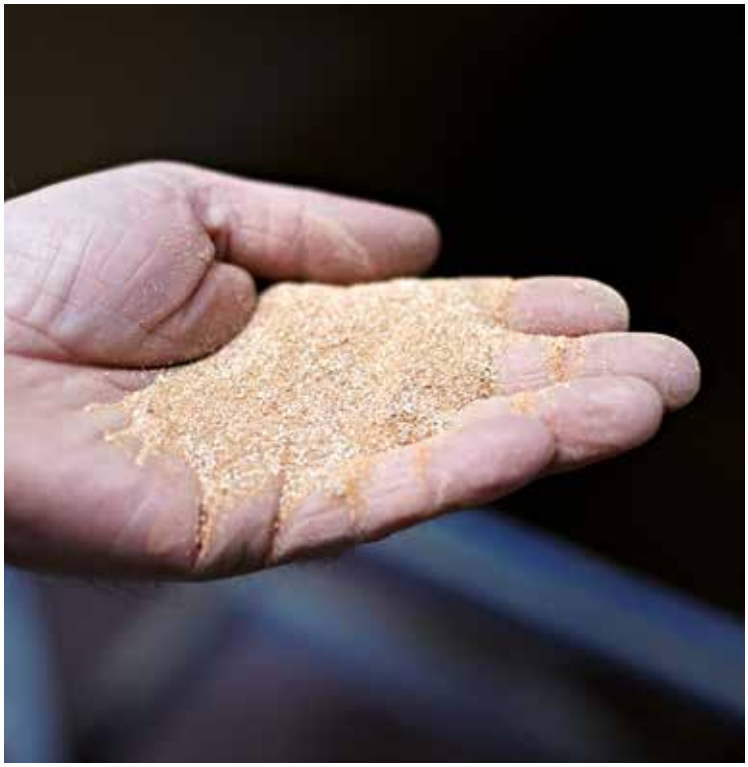

Al 50 jaar lang produceert Finstral zelf kunststofprofielen uit PVC granulaat, volgens een speciale receptuur.

Finstral denkt en ontwikkelt altijd verder: Wij zijn de eerste kozijnfabrikant, die van PVC-reststoffen en rijstvliesjes een duurzaam, hoogwaardig kozijnmateriaal maakt – ForRes.

Het hout voor onze blinderingen komt uit duurzame bosbouw. Wij selecteren het niet alleen zorgvuldig, maar verwerken het ook zelf.

Vier materialen – voor iedere behoefte und iedere stijl.
Hoe wilt u uw woning inrichten, in welke omgeving voelt u zich goed? Daarop is het kozijn- en vleugelmateriaal van doorslaggevende betekenis, aangezien het de sfeer in een ruimte bepaalt. Finstral biedt vier opties – ieder met een eigen karakter. Ze worden alle vier door de hoogste kwaliteit gekenmerkt.

Kunststof: Mooi & Hoogwaardig.
Geen andere kozijnfabrikant beschikt over meer ervaring en competentie in de kunststof-oppervlaktebehandeling. Dat ziet en merkt men – juist aan de binnenzijde.

Voordelen:
- *Zeer eenvoudig te reinigen*
- *Duurzaam, robuust, altijd kleurecht – en voordelig*
- *Onschadelijk voor de gezondheid: beste klasse qua uitstoot*
- *Milieuvriendelijk: Altijd loodvrij en recyclebaar*

Aluminium: Edel & Veelzijdig.
Ook in de woonomgeving legt de de glinsterende elegantie van aluminium unieke accenten – Bij Finstral in een grote verscheidenheid aan kleuren.

Voordelen:
- *230 kleurvarianten, glad of structuur*
- *Vlekbestendig, eenvoudig te reinigen, duurzaam*
- *Milieuvriendelijk: Altijd recyclebaar*

Zacht hout of hard hout: Natuurlijk & Huiselijk.
Voor een gezellige sfeer moet u echt hout hebben! Omdat het materiaal aan de binnenkant geen functionele nadelen heeft, biedt Finstral hard- en zacht hout.

Voordelen:
- *Natuurlijke esthetiek, ook verkrijgbaar in verschillende soorten lak*
- *Milieuvriendelijk: Hout uit duurzame bosbouw*

ForRes: Duurzaam & innovatief.
Kan men van kunststofresten en rijstvliesjes een indrukwekkend duurzaam kozijnmateriaal ontwikkelen? Finstral kan het: met ForRes.

Voordelen:
- *Nieuwe, tegelijkertijd zeer huiselijke esthetiek en haptiek*
- *Duurzaam, robuust, eenvoudig te reinigen*
- *Milieuvriendelijk: grondstofzuinig gefabriceerd en altijd recyclebaar*

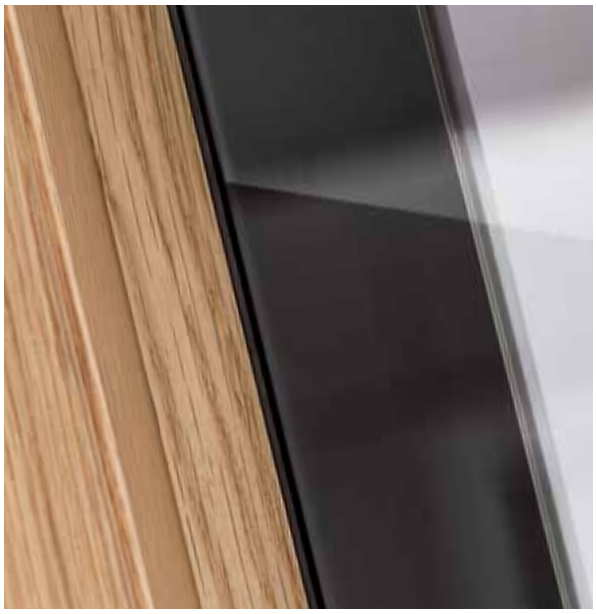

Kleur en Oppervlakte

Van binnenuit gezien hoort het kozijn bij de inrichting. Daarom moet het bij de stijl van uw woonruimte passen. Gesatineerd of gewalst, warme hout-look of modern grijs – U bepaalt, hoe uw kozijn eruit ziet, of het een harmonieus geheel met uw inrichting moet vormen of specifieke accenten moet leggen. Welke kleuren en oppervlakten u kiest, hangt geheel van uw wensen en u smaak af. Een ding hebben alle Finstral oppervlakten echter gemeen: De verwerking is altijd hoogwaardig.

Geniet u van het uitzicht, wij zorgen voor het perfecte kozijn. Met een maximale veelvoud aan kleuren en oppervlakten

↓ *Gesatineerd oppervlakte in sterk uitvergroot aanzicht.*

Kunststof

Gewalst en gesatineerd

↑ *Gewalst oppervlakte in sterk uitvergroot aanzicht.*

Praktisch en mooi.
Gewalst of gesatineerd? Deze beide oppervlakten zijn HET kenmerk van Finstral. In plaats van ze met folie te beplakken, walsen wij als enige fabrikant tot dusver texturen direct in het materiaal. Dat ziet er authentiek uit en maakt het oppervlakte kras- en vlekbestendiger.

Puristisch-moderne Look, aangename haptiek: gesatineerde oppervlakten.

Puristisch-moderne Look, aangename haptiek: gesatineerde oppervlakten.

Voordelen:
- *Gewalst of gesatineerd: ieder in drie esthetisch aantrekkelijke kleurtinten*
- *Geen product-gerelateerde sporen, waarin microstof kan gaan zitten*
- *Minder microporiën dan klassiek gladde kunststofkozijnprofielen: daardoor vlekbestendig en eenvoudig te reinigen*
- *Goed en compleet geverfd: Ook bij geopend kozijn een hoogwaardige optiek*

Kunststof

Niet gewalst

↑ *Glad oppervlakte in sterk uitvergroot aanzicht.*

Voordelig.
Kozijnen met een glad kunststof-oppervlakte zijn onze voordeligste variant. Toch kunnen ook wij bij de fabricage product-gerelateerde sporen op het profieloppervlakte niet vermijden. Omdat de sporen microstof opvangen, adviseren wij de gewalste uitvoering.

Voordeel:
- *Onze voordeligste variant*

Kunststof

Houtdecor gewalst

Optisch natuurlijk.
Eiken, Castagno of noot: een kunststofkozijn met houtdecor onderscheidt zich optisch nauwelijks van echt houten kozijnen, is echter minder kwetsbaar en eenvoudiger te reinigen.

Voordelen:
– Drie houtwalsen met authentiek look
– Bij ons altijd zonder lijm aan elkaar gelast en daarmee duurzaam met het profiel verbonden
– Altijd met hoogwaardig gewalst oppervlakte

Verrassend echt: Ons Castagno-decor brengt warmte en gezelligheid in uw huis. De typische houtoptiek ontstaat door een aan de onderkant bedrukt, uiterst kleurbestendig acrylaatfolie – en het houtgewalste oppervlakte. Daarnaast wordt het frame compleet in de bruine tint geverfd. Zo ziet het kozijn er ook in geopende toestand mooi uit.

Glad, met fijnstructuur of met een natuurlijk ogend houtdecor. Aluminium is niet alleen hoogwaardig en edel – het biedt u ook de grootste keuze qua stijlen en kleuren.

Gelijkliggend FIN-Project-Kozijn in Aluminium-Aluminium, Effectkleur Sablé 583. →

↓ Altijd veelzijdig: Aluminium volkleur is in 200 kleuren verkrijgbaar, zowel voor gladde- als voor fijnstructuuroppervlakten – 185 in RAL-tinten.

Aluminium

Volkleur

Altijd individuele vormgeving.
Wit of toch liever knalrood? Dat bepaalt u. Met 200 kleuren voor onze moderne, gladde of fijnstructuur aluminium-oppervlakten bieden wij u een bijzonder ruime keuze. En natuurlijk ook de kleur die perfect bij uw huis past.

Een kleine selectie van de beschikbare kleurtinten:

M115	M716	M742	M905
Lichtivoor	Antracietgrijs	Verkeersgrijs	Diepzwart

Voordelen:
- *Veelvoud aan kleuren*
- *Hoogwaardige poedercoating, die ook hoeken en randen perfect afdekt*
- *Vlekbestendig en eenvoudig te reinigen*

Aluminium

Effectkleuren

Levendig en vol effecten.
Een esthetisch levendig effect met veranderende reflecties? Sablé-tinten met licht korrelige structuur of Metallic-effect: Onze effectkleuren geven uw kozijnen een bijzonder aantrekkelijk uiterlijk. Omdat het licht op verschillende en altijd weer verrassende manieren uiteenvalt.

Een selectie uit de beschikbare kleurtinten:

203 Classic	303 Classic	304 Classic	805 Classic	863 Classic	583 Sablé	658 Sablé
893 Sablé	894 Sablé	358 Gris	897 Chiné	2525 Mars	DB703 Anthraciet Metallic Zijdenmat	LC31 Lichte bronskleur
LC32 Felle bronskleur	LC33 Midden-brons	LC34 Donker-brons	L56 Lijkt op EV1	M906 Wit-aluminium		

Voordelen:
- *Enorm grote keuze uit kleuren met zes Sablé-, zes Metallic-kleuren en vijf gemêleerde Classic-tinten*
- *Hoogwaardige poedercoating, die ook hoeken en randen perfect afdekt*
- *Vlekbestendig en eenvoudig te reinigen*

← Finstral-Kozijnen slaan in houtdecor ook altijd een goed figuur.

Aluminium

Houtdecor

Levensecht.
Verenig het uiterlijk van echt hout met de duurzaamheid van aluminium: Kozijnen met houtdecor zijn robuust en bezorgen uw woonruimtes een warme, natuurlijke sfeer.

L13 Castagno gelakt	L16 Douglas gelakt	L19 Eiken gelakt	L18 Eiken rustiek rustikal gelakt	L55 Noot gelakt	L14 Mahonie gelakt

Voordelen:
- *Van licht tot donker: in zes natuurlijk uitziende houtdecors verkrijgbaar*
- *Vlekbestendig en eenvoudig te reinigen*
- *Coating wordt duurzaam ingebrand*
- *Met hoogwaardige poedercoating, die hoeken en randen perfect afdekt*

Echt houte en:

Zachthout

Authentiek en Gezellig.
U wilt graag hout aan de binnenzijde? Dan kiest u toch ons duurzaam geproduceerd sparrenhout in een van de zeven klassieke tinten. Want anders dan aan de buitenkant van het kozijn kan massief hout binnen, waar het tegen het weersinvloeden beschermd wordt, zijn unieke esthetische kwaliteit duurzaam tentoonspreiden.

1X01 Spar Natuur	**1X03** Spar wit glad	**1X08** Vuren Parelwit glad
1X05 Spar gebleekt	**1X06** Spar Beigegrijs	**1X07** Spar bruin

Voordelen:
– Maximale vormgevingsvrijheid: Keuze uit zeven verschillende kleuren
– Altijd uit de eigen houtverwerking
– Onschadelijke, wateroplosbare verf
– Hoekverbinding altijd stomp

← Gelijkliggend houten kozijn binnen, Beigegrijs sparrenhout.

← Gelijkliggend houten kozijn binnen, kwarts grijs.

Echt hout

Hard hout

Modern en hoogwaardig.
Hard hout is kwalitatief hoogwaardig en bijzonder duurzaam. Bovendien creëert het natuurlijke kozijnbouwmateriaal in iedere ruimte een gezellige atmosfeer. U kunt kiezen uit eiken natuur en vijf moderne kleuren en laklagen

2X01	3X02	3X03	3X04	3X05	3X06
Eiken natuur	Lichtgrijs	Zandgrijs	Kwartsgrijs	Carbon grijs	Donkerbruin

Voordelen:
– Keuze uit zes verschillende kleuren en laklagen
– Altijd uit de eigen houtverwerking
– Onschadelijke, wateroplosbare verf

ForRes

Haptisch aangenaam en uiterst duurzaam.
Ziet er goed uit, voelt goed aan en is milieuvriendelijk. Het innovatieve materiaal ForRes fabriceert Finstral uit recyclebaar PVC en rijstvliesjes. De fijne, openporige structuren creëren een unieke look en een aangename haptiek. Het kan precies verwerkt worden, is sterk en uiterst isolerend.

90	91	92	93	94	95
Grijswit	Kiezelgrijs	Platinagrijs	Oranjebruin	Olijfbruin	Terra-bruin

Voordelen:
- *Verkrijgbaar in zes altijd compleet geverfde kleurtinten*
- *Schoon design, moderne lijnen*
- *Openporig materiaal met unieke optiek en haptiek*
- *Uiterst duurzaam, immers gemaakt van kunststofresten en rijstvliesjes, en volledig recyclebaar*
- *Altijd duurzaam en onderhoudsarm*

Ziet er goed uit, voelt goed aan en is milieuvriendelijk: ons materiaal ForRes.

Het kozijnmateriaal van de toekomst – ons ForRes.
Al bijna 50 jaar lang behoort Finstral tot de meest innovatieve bedrijven in de Europese kozijnbranche. Voor het nieuwe materiaal ForRes gebruiken wij onze jarenlange ervaring met het materiaal kunststof en combineren voor de productie productieresten van kunststof en rijstvliesjes, een agrarisch afvalproduct. Daaruit ontstaat een hoogwaardig materiaal, dat precies verwerkt kan worden en uiterst isolerend is – en er daarbij ook nog eens goed uitziet.

← ↑
ForRes geeft kozijnen een unieke look.

Kozijnvorm

De esthetiek van een kozijn wordt in belangrijke mate door de kozijnvorm bepaald. Welke verschillende kozijnvorm-varianten Finstral aanbiedt, stellen wij met de blik op de binnenzijde voor (pagina 27). Aan de binnenzijde heeft u nog meer vormgevingsmogelijkheden. Vooral wat betreft de optische indruk van het samenspel tussen glas, beweegbare vleugelkaders en vast kozijn.

MoModern of karakteristiek: Kies het passende design voor uw kozijn!
Kozijnen bestaan uit een vaststaand kozijn en een beweegbaar vleugelkader. U kunt de oppervlakten van kozijn en vleugelkader verzet of gelijkliggend uitvoeren – afhankelijk van welk vormgevingsaccent u wilt leggen.

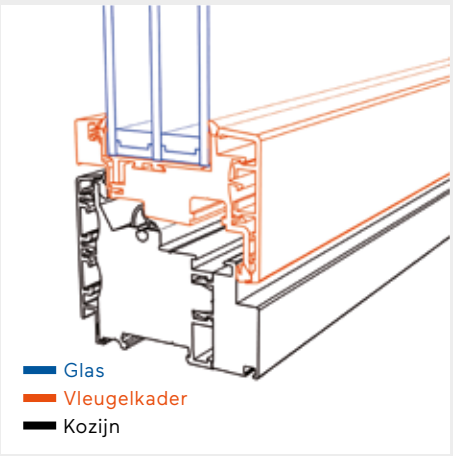

Gelijkliggend
Wanneer het kozijn zo ver naar voren getrokken is, dat hij gelijk ligt met het vleugelkader, ontstaat de optische indruk van een enkel groot oppervlakte. Dat ziet er zeer modern uit.

Vlakverzet
Kozijn en vleugelkader liggen niet gelijk, maar lichtjes van elkaar af. Dat betekent dat het vleugelkader vergeleken met het kozijn iets naar voren uitsteekt – typisch voor een karakteristieke, klassieke kozijn-look.

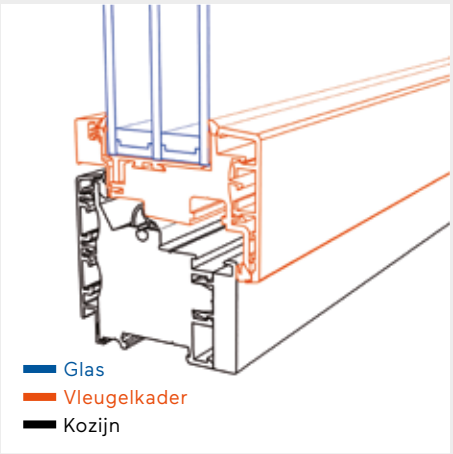

Kozijnvorm

Vleugelkader-design

Gereduceerd, traditioneel of recht: Kies het passende design voor uw vleugelkader!
Het vleugelkader is het beweegbare deel van het kozijn: Het vormt het glas – en ook deze verbinding tussen kozijn en ruit kunt u in detail vormgeven. Er zijn drie mogelijke varianten.

Gereduceerd – zonder glaslat
Het vleugelkader wordt zonder extra opgezette glaslat geleverd: Deze directe overgang naar het geplaatste glas heeft een modern, gereduceerd effect

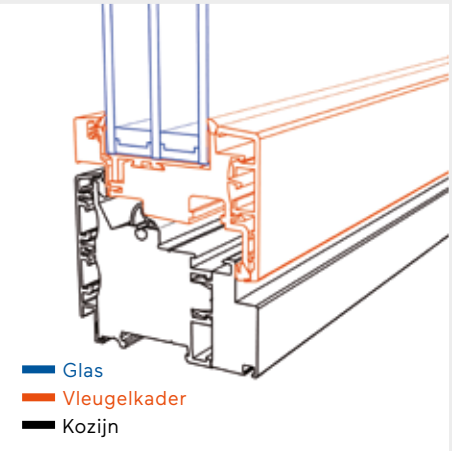

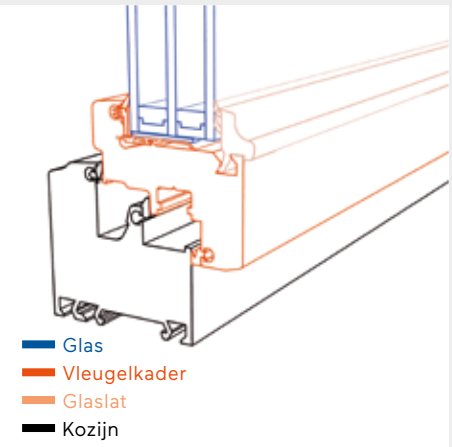

Traditioneel – met glaslat Stil
Op de vleugel zorgt een opvallende lat voor een optische verbindung, die er wat traditioneler uitziet. Materiaal, kleur en oppervlakte van de glaslat komen overeen met het kozijn.

Recht – met glaslat Classic
Het vleugelkader kan ook met een licht afgeschuinde lijst gecombineerd worden. Zoals alle glaslatten worden ze bij Finstral altijd diagonaal gezaagd.

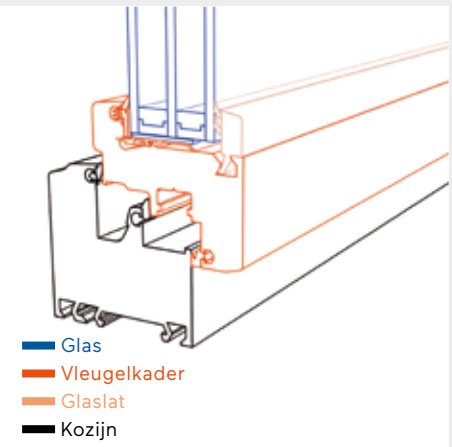

Vleugeloverdek-kend glas

Cristal

Altijd meer glas, altijd minder frame
Zo veel glas en zo weinig mogelijk zichtbaar frame! Dat is het optische principe van de Cristal-modellen. Daarbij overdekt de glazen ruit het vleugelkader volledig; de in negen kleuren verkrijgbare randemaillering legt een bijzonder accent. Zo wordt het vleugelkader nagenoeg onzichtbaar. Het resultaat is een kozijn, dat bijna geheel uit glas lijkt te bestaan.

Gelijkliggend
Kozijn en vleugelkader liggen nagenoeg gelijk en vormen een vlak: Zo grijpt het kozijn de ruit als een edelsteen.

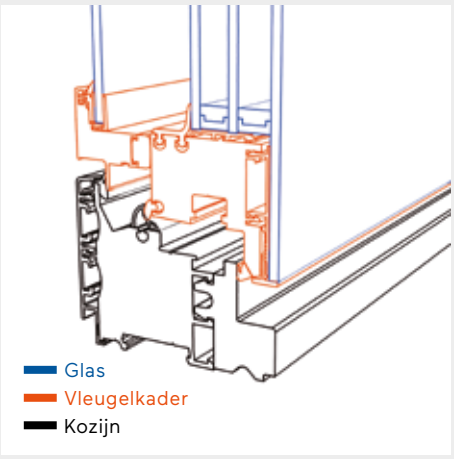

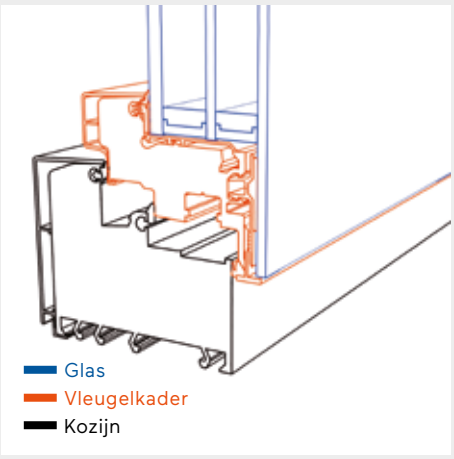

Vlakverzet
Het met het glas overdekte vleugelkader steekt iets boven het kozijn uit. Zo ligt de ruit optisch gezien op het kozijn.

↑ FIN-Project Nova-line Twin Cristal Aluminium-ForRes.

Wanneer een spectaculair groot glazen oppervlakte inclusief interne jalouzie gelijkliggend op het extreem slanke kozijn aansluit – dat van het innovatieve ForRes-materiaal werd gemaakt, laat het zien dat compromisloze functionaliteit en maximale esthetiek elkaar bij Finstral niet uitsluiten!

Vleugeloverdek-kend glas

Emaillekleuren

Rijke kleuren. Lange glans.
Bij alle Cristal-modellen strekt het glas van de ruit zich over het gehele vleugelkader uit. Op de vier randen branden we – exact in de breedte van het frame – een kleurige emaillelaag in de achterkant van het glas, bij 670 graden Celsius: voor een lange, levendige glans. U heeft de keuze uit tien kleurtinten!

G01 Diepzwart	**G02** Creme-wit	**G03** Khaki groen	**G04** Anthraciet-grijs	**G06** Verkeersgrijs
G07 Zijdengrijs	**G08** Reebruin	**G09** Grijsbruin	**G10** Umbragrijs	**G11** Wit

Voordelen:
- *Altijd alles uit een hand: ook de glasemaillering wordt in onze fabriek in Oppeano bij Verona uitgevoerd*
- *Altijd een harmonieuze optiek: Kleurtinten ook voor de emaillering van Finstral-huisdeuren verkrijgbaar*

Passend bij de bouwstijl
Bij de sanering van deze abdij in Portugal met FIN-72-Step-line kozijnen werden ook ronde booguitvoeringen gemonteerd.

Kozijnvorm

Ronde vormen

Rond in plaats van hoekig.
Van ronde bogen met roeden voor historische bouwwerken tot cirkelronde patrijspoortkozijnen als vormgevingselement voor moderne architectuur: Wie zegt, dat een kozijn rechthoekig moet zijn?

Voordeel:
- *Mogelijk voor alle kunststof-kunststof vleugelvarianten en venstervleugel FIN-72 Nova-line aluminium- kunststof*

Driehoekig tot trapeziumvormig.
Kleine veranderingen met een groot effect: Met onze speciale vormen kent de vormgeving van uw gevel geen grenzen. Scheef, hoekig of trapeziumvormig voor dak- en gevelgebied – Wij hebben altijd de perfecte oplossing voor uw kozijnwens.

Kozijnvorm

Speciale vormen

Voordeel:
- *Voor veel Finstral-vleugelvarianten verkrijgbaar*

Kozijnvorm

Vaste beglazing

Vast en zonder vleugel.
Trappenhuis, kelder of gericht designelement voor de gevel – een vaste beglazing is overal geschikt, waar licht binnenkomt, maar het kozijn niet geopend moet worden. Anders dan bij andere kozijnen wordt er geen vleugel geplaatst, maar wordt het kozijn direct beglaasd.

Voordeel:
- *Geen vleugelkader nodig, omdat het kozijn direct beglaasd wordt*
- *Optioneel ook in uitvoering met glazen hoek*

Grepen en scharnieren

Altijd perfect tot in het detail. Finstral biedt kozijnen, waarbij ook de functionele elementen optisch overtuigen.

In het vleugelprofiel geplaatst: Zo heeft het ronde rozetvenster een optisch gereduceerd effect.

Messing, aluminium of roestvrijstaal – u heeft het bij de keuze voor een greep voor het kiezen. Want bij Finstral vinden wij het belangrijk, dat ook de details altijd kloppen.

Kozijngrepen

Altijd individueel op het kozijn afgestemd.
Omdat kleine dingen het verschil tussen zeer goed en perfect betekenen, bieden wij u bij ieder kozijn passende grepen. Klassiek of modern, traditioneel of markant – bij ons kunt u altijd uit een veelvoud aan vormen, materialen en kleuren kiezen. Bovendien zijn bij ons alle grepen compatibel met de standaard montage van andere greepfabrikanten.

Greepserie 1

In wit, parelwit, EV1, aluminiumkleur, bronskleur, messing glanzend; optioneel ook met drukknop of afsluitbaar.

Greepserie 2

In wit mat, aluminium of zwart mat, optioneel met drukknop of afsluitbaar

Greepserie 3

In roestvrijstaal

Greepserie 4

in Messing chroom gesatineerd

Greepserie 11

in EV1, donkerbrons geanodiseerd

Greepserie 12

in EV1, roestvrijstaal, donkerbrons geanodiseerd, zwart geanodiseerd

Greepserie 13

in EV1, roestvrijstaal, donkerbrons geanodiseerd, zwart geanodiseerd

Grepen

Schuifdeurgrepen

Greepserie 1
In wit, parelwit, EV1, aluminiumkleur, bronskleur

Greepserie 2
In wit mat, aluminiumkleur, zwart mat, optioneel ook met drukknop of afsluitbaar

Greepserie 3
In roestvrijstaal

Greepserie 4
In messing chroom gesatineerd

Scharnieren

Zichtbaar/ verdekt liggend

Grepen

Deurkrukken en -grepen

Zichtbaar of verborgen – u heeft de keuze.
De scharnieren, die het beweegbare en vaste deel van het kozijn met elkaar verbinden, kunt u zichtbaar en qua kleur bij het kozijn laten passen of verborgen laten liggen.

Zichtbare scharnieren

Verdekt liggende scharnieren

Voordeel:
– Aanrader voor een nog meer gereduceerde optiek en eenvoudig reinigen: verdekt liggende scharnieren

Altijd perfecte krukken en grepen.
Opdat uw kozijndeur er ook goed uitziet en bij uw individuele woonstijl past: Deurkrukken en –grepen in de gebruikelijke Finstral-veelvoud.

Greepserie 1
In parelwit, bronskleur, EV1, aluminiumkleur, wit, messing glanzend

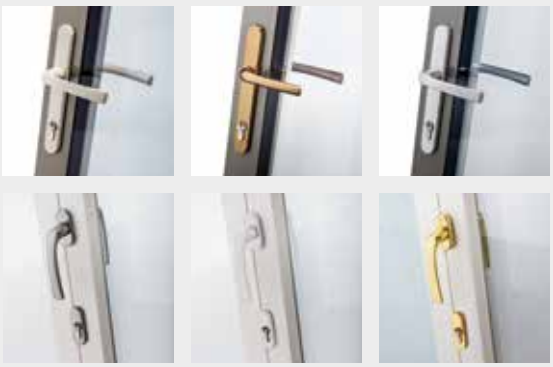

Greepserie 2
In wit mat, aluminiumkleur, zwart mat

Greepserie 4
In messing chroom gesatineerd

Altijd een harmonieuze optiek.
Opdat uw bestaande rolluikkast bij uw nieuwe kozijnen past, bieden wij bekleding in alle kunststofkleuren en –oppervlakten aan. De meerkameruitvoering van de kastbekleding vergroot ook nog eens de warmte-isolatie.

Accessoires

Rolluikkast-bekleding

Voordelen:
– Past qua kleur altijd bij uw kozijn
– Extra warmte-isolatie
– Zonder metselwerk

Accessoires

Opdat de algehele indruk bij de blik naar buiten harmonieus wordt, bieden wij u natuurlijk ook altijd passende accessoires aan.

Accessoires

History-Middenpartij

Maatvast en passend qua kleur.
Natuurlijk leveren wij u op aanvraag ook binnen-vensterbanken, die wij altijd exact passend bij uw kozijn fabriceren.

Rechte hoeken

Afgeronde hoeken

Ook in hout

Voordeel:
– Verkrijgbaar in alle kunststofkleuren en –opper-vlakten en in alle houtsoorten en -afwerkingen
– Verkrijgbaar met rechte of met afgeronde hoeken

Accessoires

Binnen-vensterbank

Voor nieuwe kozijnen, die er oud uit moeten zien.
Gaat met nieuwe kozijnen in een oud gebouw niet de charme verloren? Niet met ons History –middenpartij, getrouw naar het origineel. Voor een traditionele optiek plus innovatieve kozijntechniek.

Voordelen:
– Voor tweevleugelig stolp-kozijn
– Greep midden op de Schlagleiste aangebracht
– Verkrijgbaar voor FIN-72-kozijnen in alle kunststof-kleuren en -oppervlakten

Uw perfecte kozijn: altijd intuïtief te bedienen.

Een kozijn moet niet alleen mooi zijn, maar ook eenvoudig en intuïtief te bedienen. Kan het kozijn comfortabel geopend worden? Is het veilig? Ventileert het goed en zorgt het voor een aangenaam binnenklimaat? U merkt het al: Bij een perfect Finstral-kozijn hoort altijd een perfecte bediening. Tenslotte willen wij, dat u jarenlang plezier van uw kozijn heeft.

Altijd
intuïtive
bediening.

Openingsvarianten
Bediencomfort
Bedienveligheid
Ventileren

Openingsvarianten

Draaien, kiepen, schuiven, vouwen...Omdat er niet één juiste manier is om een kozijn of kozijndeur te openen, bieden wij voor al uw wensen en iedere kozijnvorm de altijd passende oplossing.

← Voor meer woongenot: Ons altijd hoogwaardig, comfortabel te bedienen kozijnbeslag.

Openingsvarianten

Draai-kiep kozijnopening

Altijd eenvoudig te openen.
Door het stabiele en hoogwaardige beslag, kan een draai-kiep kozijn eenvoudig en met geringe krachtsinspanning geopend en gesloten worden. Voor een altijd goed functionerende bediening gaan wij voor omlopende, zelfinstellende paddenstoelnokken en een vergrendeling voor verkeerd gebruik. Deze voorkomt, dat het gekiepte kozijn in draaipositie gebracht of het open kozijn gekiept kan worden.

Vergrendel-positie

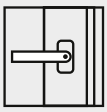

Open in draaipositie

Open in kieppositie

Voordelen:
- *Altijd gemakkelijk te bedienen en dicht*
- *Altijd hoogwaardig merkbeslag, bestand tegen grote belasting*
- *Standaard vergrendeling voor verkeerd gebruik*
- *Standaard vleugelheffer, die de vleugel altijd in optimale sluitpositie heft*
- *Instelbare handvathoogte*

Openingsvarianten

Kiepopening bovenlicht

Meer licht, meer lucht.
Een bovenlicht laat niet alleen meer daglicht toe in uw ruimte, maar zorgt ook voor een altijd optimale ventilatie. De reden: Warme lucht, die naar boven stijgt, kan door de bovenlichtopening ontsnappen. Met hendel, zwengel of motor kan het bovenlicht eenvoudig bediend worden. Optioneel: Verdektliggende scharnieren creëren een heldere optiek.

Kiep met greep boven

Hendel

Zwengel

Motor

Een greep aan zijkant

Twee grepen aan zijkant

Voordelen:
– Dankzij zelfinstellende paddenstoelnokken altijd licht lopend en dicht
– Altijd hoogwaardig merkbeslag
– Altijd eenvoudige bediening: naar keuze met greep, hendel, zwengel of motor

Openingsvarianten

Kozijndeur

Altijd perfect voor balkon of terras.
Kozijndeuren zijn bijzonder geschikt als opening voor balkon en terras. Bij Finstral worden ze altijd met hoogwaardig handvat, betrouwbaar knipslot en voetbescherming uitgevoerd. Optioneel leveren wij kozijndeuren met een bijzonder vlakke en daarmee barrièrevrije drempel. U heeft de keuze uit een of twee grepen aan de zijkanten – met en zonder sluitcilinder.

↑ Buiten hoogwaardig handvat van aluminium.

↑ Buiten stijlvolle greeplat voor Nova-line-vleugel.

↑ Hoogwaardige vleugelverbreding bij FIN-Project Nova-line Plus voor slotkast.

← Kozijndeur FIN-90 Slim-line Cristal in twee-vleugelige uitvoering, randemailleringskleur zwart, kozijnkleur binnen wit gesatineerd.

↑ Aan twee zijden afsluitbare en bedienbare kozijndeur Uitvoering FIN-Project Nova-line Plus Aluminium-Aluminium.

Voordelen:
- *Bij FIN-72 standaard met twee veiligheidsvergrendelingen*
- *Bij FIN-90 vier veiligheidsvergrendelingen, bij FIN-Ligna en FIN-Project standaard omlopende veiligheidsvergrendelingen*
- *Optioneel met vlakke drempel en onzichtbare scharnieren*
- *Optioneel met kunststof kozijn met voetbescherming*
- *In alle vleugelvarianten verkrijgbaar*

Openingsvarianten

Schuifkozijn
FIN-Easy-Slide

Altijd comfortabel en eenvoudig te bedienen.
Kan compleet zonder ruimteverlies geopend worden: Het schuifkozijn FIN-Easy-Slide kan bijzonder eenvoudig bediend worden en ziet er dankzij het zeer smalle kozijn altijd stijlvol uit.

↑ FIN-Easy-Slide Nova-line Plus Aluminium-Aluminium. →

Voordelen:
– Past perfect, waar openzwaaiende kozijnen zouden storen (bv. voor een raam)
– Altijd hoogwaardig merkbeslag

Openingsvarianten

Parallelschuifdeur

Altijd dicht en ruimtebesparend.
Bij de parallelschuifdeur draait de beweegbare vleugel bij het openen naar binnen en loopt verzet. Daardoor is hij bijzonder geschikt voor middelgrote schuifdeurelementen, waarbij een hoge drempelovergang mogelijk is. Onze parallelschuifdeur wordt door de paddenstoelnokken bijzonder dicht in het frame getrokken en heeft daardoor uitstekende waarden op het gebied van lucht- en slagregendichtheid.

← Parallelschuifdeur Nova-line met aan de buitenzijde vleugeloverdekkend glas in Aluminium-Aluminium. →

Voordelen:
– Naar keuze met kiepfunctie
– Standaard met kunststof kozijn en voetbescherming
– Verkrijgbaar in alle materialen behalve ForRes
– Verkrijgbaar in alle vleugelvarianten behalve Cristal en Twin

Openingsvarianten

Hefschuifdeur
FIN-Slide

Altijd barrièrevrij en wijds.
De constructie van onze hefschuifdeuren staat bijzonder grote vleugels toe, die probleemloos geopend en gesloten kunnen worden. Dankzij de meest vlakke deurdrempels die verkrijgbaar zijn bieden ze een barrièrevrije overgang van buiten naar binnen – en zijn bovendien in een veelvoud van kleuren en designvarianten verkrijgbaar.

← FIN-Vista-Kozijnwandhoek met FIN-Slide Nova-line Plus Aluminium-Aluminium.

← FIN-Slide Slim-line Cristal Aluminium-Aluminium.

Voordelen
- *Voor grote kozijnopeningen tot 5 m (2,50 m per vleugel)*
- *Vier altijd comfortabele bedienopties: Klassiek, Soft-Close bij het sluiten respect. bij openen en sluiten evenals gemotoriseerde schuifdeur*
- *barrièrevrij met extra vlakke drempels, die bovendien bijzonder onderhoudsarm zijn*
- *Op aanvraag met vleugeloverdekkend glas binnen of buiten*
- *Ook tweevleugelig zonder verticale raamstijl mogelijk – de vleugels treffen elkaar in het midden en vergrendelen elkaar.*

Openingsvarianten

Vouwdeur
FIN-Fold

Altijd maximale opening.
Onze vouwdeur FIN-Fold combineert de voordelen van een naar binnen openzwaaiende kozijndeur en een schuifdeur. De meest vlakke deurdrempels die er zijn bieden een barrièrevrije overgang van buiten naar binnen. De vouwdeur is altijd van stijlvol en duurzame aluminium.

↑ FIN-Fold Classic-line Aluminium-Aluminium.

← FIN-Fold Nova-line Plus Aluminium-Aluminium.

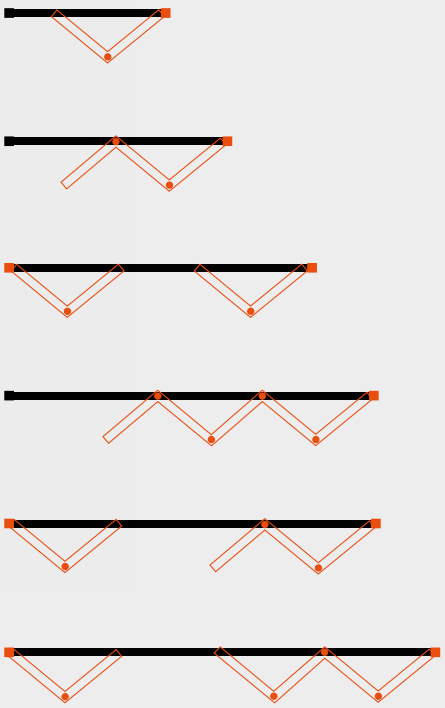

Voordelen:
- *Barrièrevrij dankzij extra vlakke drempels*
- *Maakt bijzonder brede openingen mogelijk*
- *Verkrijgbaar in de varianten Classic-line en Nova-line Plus met buiten vleugeloverdekkend glas*

Bediencomfort

Een perfect kozijn moet ook altijd perfect en eenvoudig te bedienen zijn. Daarom sluiten wij wat betreft functionaliteit geen compromissen – en bieden u maximaal bediencomfort van intelligente kozijnsensoren tot gemotoriseerde openingsmethoden.

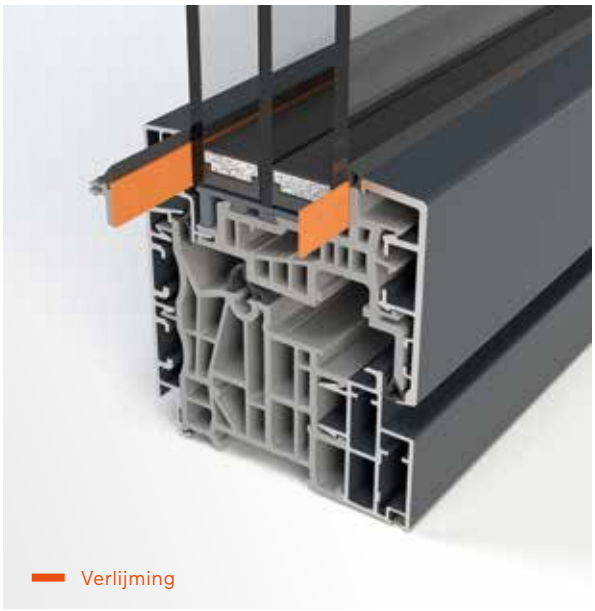

Altijd verlijmd in plaats van opgeklost.
Glas en profiel worden bij Finstral altijd tot een stabiele eenheid verlijmd. Dat maakt het kozijnvleugel stijver en daardoor eenvoudiger te bedienen.

Altijd heffen in plaats van haken.
Vleugelheffers zijn standaard bij Finstral. Ze heffen de vleugel naar de juiste positie iedere keer wanneer die sluit. Zodat ook jaren later niets schuurt of haakt.

Altijd veilig in plaats van gammel.
Grepen met vergrendeling voor verkeerd gebruik zijn standaard bij Finstral. Ze voorkomen het draaien van de greep bij gekiept kozijn, zodat u niet plotseling de vleugel in uw handen heeft.

Altijd rollen in plaats van schuren.
Paddenstoelnokken zijn standaard bij Finstral. Ze rollen comfortabel in het sluitdeel.

Bediencomfort

Kozijnsensor

Altijd alles in het zicht.
Een kozijnsensor controleert automatisch voor u de openingstoestand van het kozijn en meldt dit aan uw centrale verwarmings-, airconditioning of alarmsysteem. Dit verhoogt de veiligheid – en bespaart stookkosten, omdat uw verwarmingsinstallatie zich bij geopend kozijn zelfstandig aanpast.

Voordelen:
- *In twee varianten verkrijgbaar: Voor alarm- en aanvullend voor verwarmings- en airconditioningssysteem*
- *Kan in alle gangbare huisbesturingssystemen geïntegreerd worden, compatibel met Smart-Home*

Bediencomfort

Gemotoriseerde openingen

Comfort met een druk op de knop.
Lastig bereikbare bovenlichten en hefschuifdeuren openen als vanzelf – gemotoriseerd. Afhankelijk van toepassing en gewenst besturingstype bieden wij u altijd de passende oplossing.

Voordelen:
- *Kan in alle gangbare huisbesturingssystemen geïntegreerd worden en compatibel met Smart-Home*

Bediencomfort

Kiep-Sluithulpmiddelen

Altijd comfortabel kiepen.
Optioneel verkrijgbaar: Kiep-sluithulpmiddelen, die door een veermechanisme het sluiten van het kozijn in kiep-positie ondersteunen. Zeer geschikt voor zware vleugels, bijvoorbeeld bij compleet glazen uitvoeringen.

Voordelen:
- *Comfortabele bediening ook bij zware vleugels*

Bedienveiligheid

Veilig bedienen, veilig leven. Finstral zorgt met veel functies en elementen rondom het kozijn voor perfecte handling en letselbescherming.

← Voor uw veiligheid gebruiken wij de modernste glashardingsoven van Europa – in onze fabriek in Oppeano, bij Verona.

Bedienveiligheid

Veilige grepen

Drukknopgreep.
De greep vergrendelt standaard het sluitmechanisme, dat met een druk op de knop weer ontgrendeld kan worden. Zo kunnen inbrekers het kozijn niet openen.

Voordelen:
- *Extra inbraakbeveilig-ing*
- *Bemoeilijkt het open-heffen van het kozijn: geblokkeerd sluitmecha-nisme*

Afsluitbare greep.
Kinderen binnen. Inbrekers buiten. Met een afsluitbare greep kunnen alleen diegene het kozijn openen, die een sleutel bezitten.

Voordelen:
- *Nog grotere inbraakbe-veiliging*
- *Kindvriendelijk*
- *Bemoeilijkt het open-heffen van het kozijn: geblokkeerd sluitmecha-nisme*

Bedienveiligheid

Veilige Openingen

Kiep-voor-Draai-functie.
Zo kan het kozijn altijd gekiept, maar slechts m.b.v. de sleutel volledig geopend worden. Ideaal voor veilig ventileren in kinderkamers of scholen.

Voordelen:
- *Ook in gekiepte positie alleen met sleutel te openen*
- *Kindvriendelijk ventileren*

Draaivergrendeling.
Kozijnen met ingebouwde draaivergrendeling kunnen in kiepstand gezet maar niet volledig geopend worden. Voor veilig ventileren in scholen of andere openbare gebouwen.

Voordelen:
- *Slechts in kiepstand, met vergrendelde draaiopening*
- *Kindvriendelijk ventileren*

Bedienveiligheid

Veiligheidsglas

Wij zorgen voor veiligheid.
Omdat niet alles in het leven volgens plan verloopt, bieden wij veiligheidsglas, die afhankelijk van de gekozen uitvoering tegen letsel, inbraak, geluid en Uv-licht beschermen.

Bodysafe – ons gehard veiligheidsglas (ESG).
Ons gehard veiligheidsglas Bodysafe is extreem schokbestendig. Wanneer het breekt, ontstaan er kleine, stompe stukjes in plaats van scherpe splinters. Minder kans dus op letsel. In tegenstelling tot normaal glas, dat bij schaduw tot warmtebreuk kan leiden, is ons gehard glas bovendien immuun voor hoge temperatuurverschillen in het glas.

Voordelen:
- *Bescherming tegen breuk en letsel*
- *Warmtebreuk en hagelbescherming*
- *Altijd uit eigen hand, in de modernste hardingsoven van Europa*

Multiprotect – ons gelaagd veiligheidsglas.
Ons gelaagd veiligheidsglas bestaat uit twee glazen ruiten, die door middel van een uiterst slijtvast folie verlijmd zijn. Wanneer het glas breekt, houdt het folie de scherven vast. Dat minimaliseert de kans op letsel. Zo is het Multiprotect-Glas ook bestand tegen inbraakpogingen met een hamer, omdat de ruit weliswaar versplintert, maar niet doorgebroken kan worden.

Voordelen:
- *In drie weerstandsklassen verkrijgbaar: P2A, P4A, P5A*
- *Inclusief UV-bescherming en geluidsisolatie*

Ventileren

Twee dingen moet een kozijn altijd in de woonruimte toelaten – Licht en lucht. Omdat vooral moderne kozijnen zeer dicht zijn, bieden wij u een ruime keuze aan mogelijkheden, om uw binnenruimtes zinvol te ventileren.

← Goed en voldoende ventileren – zodat vocht en schimmel geen kans hebben.

Ventileren

Kiepopenings-varianten

Zomer-/winter-kiepstand.
In ieder jaargetijde is de behoefte aan ventileren verschillend. De variabele kiepstand is hiervoor een gemakkelijke en comfortabele oplossing.

Voordelen:
– Breedte van de kiepopening met handgreep instelbaar
– 17 cm opening voor de zomer, 4cm voor de winter

Kiep-kierventilatie.
Bij spleetventilatie is de kiepopening circa 1 cm. Op aanvraag is de kiep-spleetventilatie ook in beveiligde uitvoering met hogere inbraakbeveiliging verkrijgbaar. Van buitenaf is dan niet zichtbaar, dat het kozijn openstaat.

Voordelen:
– Kiepopening van ca. 1 cm
– Ventilatiestand van buitenaf nauwelijks zichtbaar

2-traps-draaiopening.
Bij zeer hoge of individueel gevormde kozijnen is een kiepopening wellicht niet mogelijk. De 2-traps-draaiopening biedt dan uitkomst.

Voordeel:
– Ventilatie via horizontale, gedetecteerde draai- in plaats van verticale kiepopening

Ventileren

Vleugelrem

Zodat een open kozijn open blijft.
De vleugelrem voorkomt, dat het kozijnvleugel uit zichzelf sluit. Zeer praktisch wanneer het tocht.

Voordelen:
– Draaiopening vast op 90°
– Voorkomt het dichtslaan van het kozijn bij sterkte tocht

Ventileren

Ventilatievleugel

Altijd veilig ventileren.
Classic-line Vent kan naar behoefte geopend of gesloten worden – en is extra veilig: Omdat de ventilatievleugel altijd met ForRes-lamellen en insectenhorren bedekt is, ziet men van buitenaf niet dat hij geopend is. Bovendien kan Classic-Line Vent zo smal worden uitgevoerd, dat geen inbreker er doorheen kan glippen.

↑ Met ventilatievleugel Classic-line Vent ventileert u altijd veilig.

Voordelen:
– Dankzij de ervoor geplaatste ForRes lamellen van buitenaf niet zichtbaar, of de vleugel geopend of gesloten is
– Bij zeer smalle vleugel, toegang onmogelijk
– Met geïntegreerde insectenhor

Continue ventilatie bij gesloten kozijn met PassiveVent Mini. →

Luchtstroom

Ventileren

Passief ventileren
PassiveVent

Continue ventilatie tegen schimmelvorming.
Moderne kozijnen zijn zo dicht, dat er bij een gebrekkige ventilatie schimmel in het huis kan ontstaan. Onze kozijnvouwventilatie en kozijnventilatie PassiveVent zorgen voor een gezond woonklimaat door een continue ventilatie bij gesloten kozijn. Zo wordt schimmelvorming voorkomen en gaat daarbij weinig warmte verloren.

Kozijnventilatie PassiveVent Midi.
Voor continue ventilatie ook bij gesloten kozijn.

Voordelen:
– Gemonteerd in bovenste profielgebied
– Kan indien gewenst gesloten worden
– Luchtcapaciteit: tot 30 m³/h bij 8 Pa

Kozijnvouwventilatie PassiveVent Mini.
Voor lichte continue ventilatie ook bij gesloten kozijn.

← Geopend.

← Gesloten.

← Zonder Draaisluiting.

Voordelen:
– Gemonteerd in kozijnvouw
– Kan indien gewenst gesloten worden
– Luchtcapaciteit: 5 m³/h bei 8 Pa

Ventileren

Gemotoriseerd ActiveVent

Intelligent en energiezuinig.
Onze gemotoriseerde ventilator ActiveVent zorgt ook bij gesloten kozijn altijd voor frisse lucht en voorkomt zo schimmelvorming. Hij wordt decentraal en direct op het kozijn aangebracht en kan via een afstandsbediening aangestuurd worden. Wanneer er ook een warmtewisselaar wordt geïnstalleerd, gaat er nauwelijks nog warmte verloren.

Voordelen:
- *Op aanvraag met ingebouwde warmtewisselaar voor continue ventilatie bij minimaal warmteverlies*
- *Motor kan ook in onze rolluik- of Raffstorekast FIN-Fix Bloc geïntegreerd worden*
- *Zonder lastig te reinigen ventilatiebuizen*
- *Luchtcapaciteit 4-traps instelbaar, tot 45 m³/h bij 8 Pa*

← Actieve luchtuitwisseling door gemotoriseerde ventilator ActiveVent.

Schimmel en vocht hebben geen kans – dankzij minimale continue ventilatie met onze energiezuinige gemotoriseerde ventilator ActiveVent. Buiten blijft een bescheiden afdekking zichtbaar.

Rondom

Wij staan bij afwikkeling en service ook altijd voor u klaar.

Rondom – Altijd alles uit een hand.
Finstral staat voor innovative kozijnprofielen, de modernste glasproductie, de beste verwerking – voor niets minder dan het perfecte kozijn. Maar ons motto zou niet „Altijd alles uit één hand" zijn, wanneer wij er ook niet voor zouden zorgen, dat het perfecte kozijn perfect bij u aankomt. Bijvoorbeeld door een netwerk van 1.000 competente partners met opgeleide monteurs, een hoge leverbetrouwbaarheid en altijd actueel bewijs van kwaliteit.

Rondom

Altijd
eenvoudige
afwikkeling.

Coördinatie
Inbouw
Afname

Altijd
probleemloze
service.

Garantie
Certificaten
Klantenservice

Uw perfecte kozijn: Altijd perfect gepland en gemonteerd.

Wat goed begint, moet ook goed tot een einde worden gebracht. De kwaliteitsbelofte van Finstral houdt niet op bij montage en afname. Voor ons is iedere stap belangrijk, van planning, levering tot inbouw. Als betrouwbare aanspreekpartner staan wij altijd tot uw beschikking.

Altijd
eenvoudige
afwikkeling.

Coördinatie
Inbouw
Afname

Coördinatie

Wij staan u bij iedere stap terzijde, helpen u bij de keuze voor het juiste kozijn, adviseren u over de mogelijkheden van overheidsfinanciering, beantwoorden al u vragen – en leveren altijd op tijd.

Coördinatie

Advies/Planning

Altijd competent & uitgebreid: Advies en Planning.
Aluminium buiten, hout binnen? Jaloezie of plissé? Kiep-voor-draai- of draaikiep-beslag? Extra ventilatieopties? Is er bij de montage een steiger nodig? Is metselwerk noodzakelijk? Wij stellen u veel vragen en adviseren u volledig – van profielkeuze, accessoires tot montage. Zodat uw kozijn precies op uw eisen en wensen aansluit. Tenslotte moet het u in de komende decennia betrouwbaar begeleiden.

Altijd informatief: Overheidsfinanciering.
Alle Europese landen bieden steunprogramma's, wanneer oude, tochtige kozijnen door nieuwe, dichte en energiezuinige vervangen moeten worden. Zo bespaart u zowel op stookkosten als op kozijnkosten. Wij leggen u uit, voor welk programma u in aanmerking komt en minimaliseren de bureaucratische lasten voor u.

Altijd transparant: De offerte.
Na uw adviesgesprek ontvangt u binnen enkele dagen een altijd begrijpelijke offerte, inclusief een eerste inschatting van de mogelijke levertijd. Alle details bespreken wij graag persoonlijk met u.

Altijd op tijd: de levering.
De meeste kozijnaanbieders leveren alleen dan op tijd, wanneer ze door hun toeleveranciers op tijd beleverd worden. Finstral produceert alle belangrijke delen zelf. Zo kunnen wij iedere week 100 vrachtwagencombinaties beladen en met een leverbetrouwbaarheid van 97% door heel Europa op pad sturen. Het kan nauwelijks beter.

Inbouw

Samen met onze betrouwbare parnters zorgen wij voor een vakkundige inbouw van uw nieuwe kozijn. De certificering door ift Rosenheim bevestigt onze hoge montage-standaarden.

Inbouw

Montage-uitvoering

Altijd transparant, gekwalificeerd en gecertificeerd – montage.
Wij letten erop, dat iedere stap in de montage duidelijk en begrijpelijk voor u is, en leggen u de bediening en het onderhoud van uw nieuwe kozijn uit. Regelmatige scholingen voor alle montage-partners zijn verplicht. Eveneens belangrijk voor ons: respectvol en schoon met uw woonruimtes omgaan.

Zo verloopt kozijnvervanging bij Finstral:

1. Aankomst van de monteur, bespreking van het werkverloop
Op het afgesproken tijdstip komt de monteur bij u, stelt zich (en zijn team) voor en bespreekt met u het werkverloop.

2. Afdekmateriaal plaatsen
Wij beschermen vloeren en meubels met afdekmaterialen.

3. Montage van de kozijnen
Uw nieuwe kozijnen worden gemonteerd. Altijd vakkundig en snel, voor welke montagewijze u ook kiest.

4. Uitleg van de bediening
De monteur legt u de bediening van uw kozijnen uit.

5. Overhandiging van gebruiks- en onderhoudshandleiding
U krijgt van de monteur bovendien een gedetailleerde gebruiks- en onderhoudshandleiding.

Inbouw

Terugname

Oude kozijnelementen nemen wij mee terug.
Na de kozijnvervanging halen wij uw oude kozijnen op aanvraag binnen enkele werkdagen op en zorgen wij voor een vakkundige berging.

Afname

Overzichtelijk, eerlijk, transparant. Zo werkt Finstral vanaf het eerste adviesgesprek tot aan de afname en betaling.

Fair en plausibel.
Uiteraard rekenen wij snel en transparant af en zijn wij altijd persoonlijk beschikbaar voor verdere vragen. Samen met de rekening krijgt u ook een prestatieverklaring. Daarin documenteren wij – zoals wettelijk voorgeschreven – alle kenmerken van uw nieuwe kozijnen en deuren.

Afname

Rekening en prestatieverklaring

Afname

Afname en instructie

Persoonlijk en direct.
Uiteraard doorlopen wij de laatste kwaliteitscontrole en afname samen met u. Daarbij kunt u nog vragen over bediening en onderhoud stellen.

Uw perfecte kozijn: Garandeert lange functionaliteit.

Kozijnen en deuren worden decennia lang gebruikt. Om deze zo lang en perfect mogelijk te laten functioneren, hechten wij waarde aan duurzame kwaliteit, die wij door onafhankelijke instituten laten testen. Daarom durven wij u uitgebreide garanties te geven. En mocht er toch iets misgaan, staat onze eigen servicedienst u terzijde.

Altijd
probleemloze
service.

Garantie
Certificaten
Klantenservice

Garantie en certificaten

Als meest gecertificeerde kozijnfabrikant van Europa kunnen wij bij veel van onze garantievoorwaarden zelfs de wettelijke minimale eisen overtreffen. En omdat wij de meeste componenten zelf produceren, hebben wij de kwaliteit altijd onder controle.

Garantie/ Certificaten

Garantie-voorwaarden

Altijd gegarandeerde uitvoering.
Bij Finstral is ieder kozijn perfect. Duurzaam en kleurvast. En mocht er een defect optreden, kunt u uiteraard op onze omvangrijke garantie vertrouwen. En wel voor alle componenten van uw nieuwe kozijn.

Garantie/ Certificaten

Keurmerken en gecertificeerde kwaliteit

Altijd geteste kwaliteit.
Wij beweren niet alleen dat onze producten en diensten van hoge kwaliteit zijn, wij kunnen dit ook bewijzen met keurmerken en certificaten – waarvan we er meer dan iedere andere kozijnfabrikant in Europa hebben.

De belangrijkste certificeringen zijn:
- RAL-keurmerk meervoudig isolatieglas
- RAL-keurmerk kunststofkozijnen-Profielsystemen
- RAL-keurmerk kozijnen en huisdeuren
- RAL-keurmerk montage kozijnen en huisdeuren
- Gecertificeerde ift-kwaliteit kozijnen
- Gecertificeerde ift-kwaliteit huisdeuren
- Gecertificeerde kwaliteit CEKAL-isolatieglas
- NF-Bewijs van kwaliteit voor kunststof-profielen
- CSTB-Bewijs van kwaliteit voor systeem FIN-72

Garantie/ Certificaten

Management-certificaten

Altijd op het hoogste niveau.
Ook onze managementkwaliteit behoort tot de meest gecertificeerde van onze branche. Wij laten ons continu controleren, om op lange termijn hoge kwaliteit te bieden.

Kwaliteitsmanagement.
Wij ontwikkelen en bouwen niet alleen producten, die aan de hoogste eisen voldoen, wij werken ook zo. Het gecertificeerde kwaliteitsmanagement overeenkomstig DIN EN ISO 9001 controleert de verschillende gebieden van de Finstral werkorganisatie op kwaliteitscapaciteiten in het bedrijf.

Werkveiligheid.
Wie bij Finstral werkt, is veilig op zijn werkplek – daar streven wij naar en daarom sluiten wij bij de controle geen compromissen: Overeenkomstig BS OHSAS 18001 certificeren wij de continue en preventieve verbetering van de werkveiligheid in het hele bedrijf.

Milieumanagement.
De duurzame omgang met hulpbronnen ligt ons altijd na aan het hart: Het gecertificeerde milieumanagementsysteem overeenkomstig DIN EN ISO 14001 zorgt voor de continue en preventieve verbetering van de milieugerichte diensten in het bedrijf.

Energiemanagement.
Onze kozijnen helpen energie te besparen. Maar Finstral bespaart zelf ook waardevolle hulpbronnen: Doordat wij consequent werken aan het reduceren van onze energiebehoefte. Het gecertificeerde energiemanagementsysteem overeenkomstig DIN EN ISO 50001 zorgt voor de continue optimalisatie van het energieverbruik in alle fabrieken en administratiekantoren.

Certificaten

Gecontroleerde bouwaansluitingen

Altijd gedetailleerd: Onze informatie over montageplanning.
Bij Finstral krijgt u bij iedere inbouwsituatie een bouwaansluitingstekening met gedetailleerde informatie over het montageverloop en de te gebruiken montagematerialen. Wij hebben de grootste bibliotheek met bouwaansluitingstekeningen van Europa – meer dan 500, daarvan circa 200 goedgekeurd door het Institut für Fenstertechnik Rosenheim. Ontbrekende bouwaansluitingen maken wij op aanvraag graag voor u

Klantenservice

Bij vragen rondom kozijnen en co. Adviseert een vakkundige partner u altijd. Daarnaast staat onze eigen klantenservice voor u klaar – ook in dringende gevallen. En voor architecten hebben wij extra serviceaanbiedingen.

Wij blijven aan uw zijde.
Ook na de inbouw kunt u op ons blijven vertrouwen. In al onze verkoopgebieden heeft Finstral een eigen serviceafdeling. Daarmee ondersteunen wij onze handelspartners en zorgen ervoor, dat u bij problemen met het functioneren van onze producten nooit alleen komt te staan.

Klantenservice

Serviceafdeling

Finstral *Architecten-* Service.

Altijd de passende service voor grote ideeën.
Wij bieden ook architecten, wat zij verwachten. Van bouwaansluitingstekening, certificaten tot CAD-gegevens in DWG-formaat: U krijgt alle details op aanvraag bij de Finstral-Architecten-Service of direct in het architecten serviceportaal. Meer daarover op: www.finstral.com.

Alles over het product.

Eengezinswoning? Hoofdkantoor? De renovatie van een stadsvilla? Om precies te kunnen plannen, heeft u exacte informatie nodig – kort, bondig en precies samengevat. Wij voorzien u van alle wetenswaardigheden.

Alles voor de planning.

Onze kozijnen worden altijd individueel geproduceerd – overeenkomstig uw richtlijnen. Met knowhow en ervaring ondersteunen wij u bij de planning. Zo worden er aan uw architectonische ideeën en de wensen van uw opdrachtgever geen grenzen gesteld.

Advies door experts.

Als competente en betrouwbare partner is ons persoonlijke contact zeer belangrijk. Daarom hebben wij een eigen adviesbureau voor planners en architecten opgebouwd: Onze getrainde medewerkers staan altijd voor u klaar.

Finstral live beleven.

Ervaar de Finstral-belofte „Alles uit een hand“ live ter plaatse. U kunt bij een fabrieksbezoek een blik achter de schermen werpen of het effect van onze kozijnen bij bezoeken aan referentieprojecten ter plaatse bekijken.

Altijd alles *in een oogopslag.*

Is mijn perfecte kozijn ook in mijn lievelingskleur verkrijgbaar? Kan ik tussen stijlvol aluminium voor buiten en sfeervol echt hout voor binnen kiezen? Kan mijn kozijnwand ook met een glasvlak Nova gecombineerd worden – voor maximale transparantie? Met bijna 80 vleugelvarianten in vier materialen en ontelbare kleuren biedt Finstral het meest complete kozijnassortiment van Europa. De volgende pagina's zijn bedoeld u een overzicht te bieden. Kozijnen, schuif- en vouwdeuren – Het gehele Finstral-aanbod in een tabel.

		Kunststof-Kozijn		Kunststof-Aluminium-Kozijn		Aluminium-Kozijn
Materiaal	***Buiten***	Kunststof		Aluminium		Aluminium
	Kern	Kunststof		Kunststof		Kunststof
	Binnen	Kunststof		Kunststof		Aluminium
Systeem (Diepte)		**FIN-72** *(72 mm)*	**FIN-90** *(90 mm)*	**FIN-72** *(80 mm)*	**FIN-90** *(98 mm)*	**FIN-Project** *(78 mm*/88 mm**)*
		U_w 1-vleugelig *(W/m^2K) in 2-voudig / 3-voudig*		**U_w 2-vleugelig** *(W/m^2K) in 2-voudig / 3-voudig glas met stolp*		
		R_w Standaard *(dB)* / **R_w Beste waarde** *(dB)*				
Kozijnvorm/ Vleugel-variant	**Classic-line**	**FIN-72 Classic-line** ***Kunststof-Kunststof*** *1,2 / 0,80 1,3 / 0,92* *32 (-2;-6) / 45 (-2;-6)*	**FIN-90 Classic-line** ***Kunststof-Kunststof*** *1,2 / 0,74 1,2 / 0,85* *36 (-2;-5) / 45 (-1;-3)*	**FIN-72 Classic-line** ***Aluminium-Kunststof*** *1,2 / 0,80 1,3 / 0,92* *32 (-2;-6) / 45 (-2;-6)*		**FIN-Project Classic-line** ***Aluminium-Aluminium*** *1,2 / 0,79 1,3 / 0,91w* *38 (-2;-6) / 44 (-1;-4)*
		FIN-72 Classic-line Twin ***Kunststof-Kunststof*** *1,0 / 0,91 1,2 / 1,1* *39 (-2;-8) / 45 (-2;-7)*	**FIN-90 Classic-line Twin** ***Kunststof-Kunststof*** *0,99 / 0,80 1,2 / 1,0* *42 (-3;-9) / 47 (-2;-5)*	**FIN-72 Classic-line Twin** ***Aluminium-Kunststof*** *1,0 / 0,91 1,2 / 1,1* *39 (-2;-8) / 45 (-2;-7)*	**FIN-90 Classic-line Twin C** ***Aluminium-Kunststof*** *0,99 / 0,80 1,2 / 1,0* *42 (-3;-9) / 47 (-2;-5)* **FIN-90 Classic-line Twin N** ***Aluminium-Kunststof*** *0,99 / 0,80 1,2 / 1,0* *42 (-3;-9) / 47 (-2;-5)*	**FIN-Project Classic-line Twin** ***Aluminium-Aluminium*** *1,1 / 0,92 1,3 / 1,1* *38 (-3;-8) / 45 (-1;-6)*
						FIN-Project Classic-line Cristal Twin ***Aluminium-Aluminium*** *- / 1,0 - / -* *40 (-3;-10) / 42 (-3;-9)*
	Slim-line	**FIN-72 Slim-line** ***Kunststof-Kunststof*** *1,3 / 0,89 1,3 / 1,0* *32 (-2;-6) / 43 (-2;-6)*	**FIN-90 Slim-line Cristal** ***Kunststof-Kunststof*** *- / 0,80 - / 0,92* *npd*	**FIN-72 Slim-line** ***Aluminium-Kunststof*** *1,3 / 0,89 1,3 / 1,0* *32 (-2;-6) / 43 (-2;-6)*	**FIN-90 Slim-line Cristal C** ***Aluminium-Kunststof*** *- / 0,80 - / 0,92* *npd* **FIN-90 Slim-line Cristal N** ***Aluminium-Kunststof*** *- / 0,80 - / 0,92* *npd*	
	Step-line	**FIN-72 Step-line** ***Kunststof-Kunststof*** *1,3 / 1,1 1,3 / 1,2* *32 (-2;-6) / 43 (-2;-6)*	**FIN-90 Step-line** ***Kunststof-Kunststof*** *1,2 / 0,74 1,2 / 0,85* *36 (-2;-5) / 45 (-1;-3)*	**FIN-72 Step-line** ***Aluminium-Kunststof*** *1,3 / 1,1 1,3 / 1,2* *32 (-2;-6) / 43 (-2;-6)*	**FIN-90 Step-line C** ***Aluminium-Kunststof*** *1,1 / 0,74 1,1 / 0,85* *36 (-2;-5) / 45 (-1;-3)* **FIN-90 Step-line N** ***Aluminium-Kunststof*** *1,1 / 0,74 1,1 / 0,85* *36 (-2;-5) / 45 (-1;-3)*	**FIN-Project Step-line** ***Aluminium-Aluminium*** *1,2 / - 1,3 / -* *38 (-2;-6) / 40 (-3;-8)*
						FIN-Project Step-line Cristal ***Aluminium-Aluminium*** *- / 0,84 - / 0,97* *npd*
	Ferro-line					**FIN-Project Ferro-line** ***Aluminium-Aluminium*** *1,2 / 0,79 1,3 / 0,91* *38 (-2;-6) / 44 (-1;-4)*
	Nova-line	**FIN-72 Nova-line** ***Kunststof-Kunststof*** *1,2 / - 1,3 / -* *30 (-2;-6) / 38 (-3;-7)*	**FIN-90 Nova-line** ***Kunststof-Kunststof*** *- / 0,78 - / 0,89* *35 (-2;-6) / 45 (-1;-3)*	**FIN-72 Nova-line** ***Aluminium-Kunststof*** *1,2 / - 1,3 / -* *30 (-2;-6) / 38 (-3;-7)*	**FIN-90 Nova-line C** ***Aluminium-Kunststof*** *- / 0,78 - / 0,89* *35 (-2;-6) / 45 (-1;-3)* **FIN-90 Nova-line N** ***Aluminium-Kunststof*** *- / 0,78 - / 0,89* *35 (-1;-6) / 45 (-1;-3)*	**FIN-Project Nova-line** ***Aluminium-Aluminium*** *1,2 / 0,81 1,3 / 0,94* *38 (-2;-6) / 41 (-3;-7)*
			FIN-90 Nova-line Plus ***Kunststof-Kunststof*** *- / 0,72 - / 0,87* *35 (-2; -6) / 44 (-2; -5)*		**FIN-90 Nova-line Plus C** ***Aluminium-Kunststof*** *- / 0,72 - / 0,87* *35 (-2; -6) / 44 (-2; -5)* **FIN-90 Nova-line Plus N** **Aluminium-Kunststof** *- / 0,72 - / 0,87* *35 (-2; -6) / 44 (-2; -5)*	**FIN-Project Nova-line Plus** ***Aluminium-Aluminium*** *- / 0,79 - / 0,94* *33 (-1;-4) / 41 (-1;-4)*
			FIN-90 Nova-line Twin ***Kunststof-Kunststof*** *1,0 / 0,83 1,2 / 1,0* *40 (-2;-7) / 44 (-2;-7)*		**FIN-90 Nova-line Twin C** ***Aluminium-Kunststof*** *1,0 / 0,83 1,2 / 1,0* *40 (-2;-7) / 44 (-2;-7)* **FIN-90 Nova-line Twin N** ***Aluminium-Kunststof*** *1,0 / 0,83 1,2 / 1,0* *40 (-2;-7) / 44 (-2;-7)*	**FIN-Project Nova-line Twin** ***Aluminium-Aluminium*** *1,1 / 0,90 1,3 / 1,1* *40 (-2;-8) / 45 (-3;-10)*
						FIN-Project Nova-line Cristal Twin ***Aluminium-Aluminium*** *- / 0,98 - / -* *npd*
Bescherming	*Standaard Inbraak-werendheidsklasse*	2 veiligheid-vergrendelings-punten	4 veiligheid-vergrendelings-punten	2 veiligheid-vergrendelings-punten	4 veiligheid-vergrendelings-punten	Omlopende veiligheid-vergrendelings-punten max. elke 700 mm
Kleur / Oppervlakte	*buiten*	11 Kunststof-Kleuren	9 Kunststof-Kleuren	230 Aluminium-Kleuren	230 Aluminium-Kleuren	230 Aluminium-Kleuren
	binnen	11 Kunststof-Kleuren	9 Kunststof-Kleuren	11 Kunststof-Kleuren	11 Kunststof-Kleuren	230 Aluminium-Kleuren

Hout-Aluminium-Kozijn

Aluminium
Kunststof
Hout

FIN-Project *(78 mm¹ / 95 mm²)* **FIN-Ligna** *(92 mm)*

U_w 1-vleugelig *(W/m²K) in 2-voudig / 3-voudig*

R_w Standaard *(dB)* / **R_w Beste waarde** *(dB)*

FIN-Project Classic-line
Aluminium-Hout
1,2 / 0,79 *1,3 / 0,91*
38 (-2;-6) / 44 (-1;-4)

FIN-Project Classic-line Twin
Aluminium-Hout
1,1 / 0,92 *1,3 / 1,1*
38 (-3;-8) / 45 (-1;-6)

FIN-Project Classic-line Cristal Twin
Aluminium-Hout
- / 1,0 *- / -*
40 (-3;-10) / 42 (-3;-9)

FIN-Ligna Slim-line
Aluminium-Hout
1,2 / 0,84 *1,3 / 0,98*
npd

FIN-Ligna Slim-line Cristal
Aluminium-Hout
- / 0,82 *- / -*
npd

FIN-Project Step-line
Aluminium-Hout
1,2 / - *1,3 / -*
38 (-2;-6) / 40 (-3;-8)

FIN-Project Step-line Cristal
Aluminium-Hout
- / 0,84 *- / 0,97*
npd

FIN-Project Ferro-line
Aluminium-Hout
1,2 / 0,79 *1,3 / 0,91*
38 (-2;-6) / 44 (-1;-4)

FIN-Project Nova-line
Aluminium-Hout
1,2 / 0,81 *1,3 / 0,94*
38 (-2;-6) / 41 (-3;-7)

FIN-Project Nova-line Plus
Aluminium-Hout
- / 0,79 *- / 0,94*
33 (-1;-4) / 41 (-1;-4)

FIN-Project Nova-line Twin
Aluminium-Hout
1,1 / 0,90 *1,3 / 1,1*
40 (-2;-8) / 45 (-3;-10)

FIN-Project Nova-line Cristal Twin
Aluminium-Hout
- / 0,98 *- / -*
npd

Omlopende veiligheid-vergrendelingspunten max. elke 700 mm

230 Aluminium-Kleuren

6 klassieke kleuren in zachthout
6 moderne kleuren in hard hout

Hout-Kunststof-Kozijn

Kunststof
Kunststof
Hout

FIN-Ligna *(84 mm)*

U_w 2-vleugelig *(W/m²K) in 2-voudig / 3-voudig glas met stolp*

R_w Beste waarde *(dB)*

FIN-Ligna Slim-line
Kunststof-Hout
1,2 / 0,84 *1,3 / 0,98*
npd

FIN-Ligna Slim-line Cristal
Kunststof-Hout
- / 0,82 *- / -*
npd

Omlopende veiligheid-vergrendelingspunten max. elke 700 mm

9 Kunststof-Kleuren

6 klassieke kleuren in zachthout
6 moderne kleuren in hard hout

ForRes-Aluminium-Kozijn

Aluminium
Kunststof
ForRes

FIN-Project *(95 mm)*

FIN-Project Classic-line
Aluminium-ForRes
1,2 / 0,79 *1,3 / 0,91*
38 (-2;-6) / 44 (-1;-4)

FIN-Project Classic-line Twin
Aluminium-ForRes
1,1 / 0,92 *1,3 / 1,1*
38 (-3;-8) / 45 (-1;-6)

FIN-Project Classic-line Cristal Twin
Aluminium-ForRes
- / 1,0 *- / -*
40 (-3;-10) / 42 (-3;-9)

FIN-Project Step-line
Aluminium-ForRes
1,2 / - *1,3 / -*
38 (-2;-6) / 40 (-3;-8)

FIN-Project Step-line Cristal
Aluminium-ForRes
- / 0,84 *- / 0,97*
npd

FIN-Project Ferro-line
Aluminium-ForRes
1,2 / 0,79 *1,3 / 0,91*
38 (-2;-6) / 44 (-1;-4)

FIN-Project Nova-line Plus
Aluminium-ForRes
- / 0,79 *- / 0,94*
33 (-1;-4) / 41 (-1;-4)

FIN-Project Nova-line Twin
Aluminium-ForRes
1,1 / 0,90 *1,3 / 1,1*
40 (-2;-8) / 45 (-3;-10)

FIN-Project Nova-line Cristal Twin
Aluminium-ForRes
- / 0,98 *- / -*
npd

Omlopende veiligheid-vergrendelingspunten max. elke 700 mm

230 Aluminium-Kleuren

6 ForRes kleuren

Schuifkozijn

Aluminium	Aluminium
Kunststof	Kunststof
Kunststof	Aluminium

FIN-Easy-Slide *(157 mm)* **FIN-Easy-Slide** *(168 mm)*

U_w 1-vleugelig *(W/m²K) in 2-voudig / 3-voudig*

R_w Standaard *(dB)* / **R_w Beste waarde** *(dB)*

FIN-Easy-Slide Step-line
Aluminium-Kunststof
1,3 / 1,2 *- / -*
npd

FIN-Easy-Slide Step-line
Aluminium-Aluminium
1,4 / 1,3 *- / -*
npd

FIN-Easy-Slide Nova-line
Aluminium-Kunststof
- / 0,87 *- / -*
npd

FIN-Easy-Slide Nova-line Plus
Aluminium-Aluminium
- / 0,87 *- / -*
npd

Omlopende veiligheid-vergrendelingspunten max. elke 700 mm

230 Aluminium-Kleuren

9 Kunststof-Kleuren

230 Aluminium-Kleuren

230 Aluminium-Kleuren

* binnen gelijkliggend; ** binnen vlakverzet; *npd* = geen prestatie bepaald (geen waarde vastgesteld)

Hefschuifdeuren

Materiaal	***Buiten***	Kunststof	Aluminium	Aluminium	Aluminium	Aluminium
	Kern	Kunststof	Kunststof	Kunststof	Kunststof	Kunststof
	Binnen	Kunststof	Kunststof	Aluminium	Hout	ForRes
Systeem (Diepte)		**FIN-Slide** *(144 mm)*	**FIN-Slide** *(157 mm)*	**FIN-Slide** *(168 mm)*	**FIN-Slide** *(168 mm)*	**FIN-Slide** *(168 mm)*
		U_w 1-vleugelig *(W/m^2K) in 2-voudig / 3-voudig*		**U_w 2-vleugelig** *(W/m^2K) in 2-voudig / 3-voudig glas met stolp*		
		R_w Standaard *(dB)* / **R_w Beste waarde** *(dB)*				
Kozijnvorm/ Vleugel-variant	**Classic-line**	**FIN-Slide Classic-line** ***Kunststof-Kunststof*** *1,3 / 0,85 1,3 / 0,95* *npd*	**FIN-Slide Classic-line** ***Aluminium-Kunststof*** *1,3 / 0,85 1,3 / 0,99* *npd*	**FIN-Slide Classic-line** ***Aluminium-Aluminium*** *1,4 / 0,95 1,5 / 1,1* *npd*		
	Slim-line				**FIN-Slide Slim-line** ***Aluminium-Hout*** *1,3 / 0,91 1,5 / 1,1* *npd*	**FIN-Slide Slim-line** ***Aluminium-ForRes*** *1,3 / 0,91 1,5 / 1,1* *npd*
			FIN-Slide Slim-line Cristal ***Aluminium-Kunststof*** *1,3 / 0,91 1,5 / 1,1* *npd*	**FIN-Slide Slim-line Cristal** ***Aluminium-Aluminium*** *1,3 / 0,91 1,5 / 1,1* *npd*	**FIN-Slide Slim-line Cristal** ***Aluminium-Hout*** *1,3 / 0,91 1,5 / 1,1* *npd*	**FIN-Slide Slim-line Cristal** ***Aluminium-ForRes*** *1,3 / 0,91 1,5 / 1,1* *npd*
	Step-line					
	Ferro-line					
	Nova-line			**FIN-Slide Nova-line Plus** ***Aluminium-Aluminium*** *1,3 / 0,91 1,5 / 1,1* *npd*	**FIN-Slide Nova-line Plus** ***Aluminium-Hout*** *1,3 / 0,91 1,5 / 1,1* *npd*	**FIN-Slide Nova-line Plus** ***Aluminium-ForRes*** *1,3 / 0,91 1,5 / 1,1* *npd*
Bescherming	*Standaard Inbraak-werendheidsklasse*	minimaal 2 veiligheid-vergrendelingspunten	minimaal 2 veiligheid-vergrendelingspunten	minimaal 2 veiligheid-vergrendelingspunten	minimaal 2 veiligheid-vergrendelingspunten	minimaal 2 veiligheid-vergrendelingspunten
Kleur / Oppervlakte	*buiten*	9 Kunststof-Kleuren	230 Aluminium-Kleuren	230 Aluminium-Kleuren	230 Aluminium-Kleuren	230 Aluminium-Kleuren
	binnen	9 Kunststof-Kleuren	9 Kunststof-Kleuren	230 Aluminium-Kleuren	6 klassische Kleuren in zachthout 6 moderne kleuren in zachthout	6 ForRes-Kleuren

Vouwdeuren	***Kozijnwanden***			
Aluminium	Aluminium	Aluminium	Aluminium	Aluminium
Kunststof	Kunststof	Kunststof	Kunststof	Kunststof
Aluminium	Kunststof	Aluminium	Hout	ForRes
FIN-Fold *(78 mm)*	**FIN-Vista** *(van 157 tot 193 mm)*	**FIN-Vista** *(van 157 tot 193 mm)*	**FIN-Vista** *(van 157 tot 193 mm)*	**FIN-Vista** *(van 157 tot 193 mm)*
U_w meervleugelig *(W/m²K) in 2-voudig / 3-voudig*				
R_w Standaard *(dB)* / **R_w Beste waarde** *(dB)*				
FIN-Fold Classic-line ***Aluminium-Aluminium*** *1,4 / 1,3* *npd*				
	FIN-Vista **Aluminium-Kunststof** Modulair vliesgevelsysteem voor kozijnwanden combineerbaar met alle kozijnen, schuif- en vouwdeuren	**FIN-Vista** **Aluminium-Aluminium** Modulair vliesgevelsysteem voor kozijnwanden combineerbaar met alle kozijnen, schuif- en vouwdeuren	**FIN-Vista** **Aluminium-Hout** Modulair vliesgevelsysteem voor kozijnwanden combineerbaar met alle kozijnen, schuif- en vouwdeuren	**FIN-Vista** **Aluminium-ForRes** Modulair vliesgevelsysteem voor kozijnwanden combineerbaar met alle kozijnen, schuif- en vouwdeuren
FIN-Fold Nova-line Plus ***Aluminium-Aluminium*** *1,4 / 0,97* *npd*				
minimaal 2 veiligheid-vergrendelingspunten				
230 Aluminium-Kleuren	230 Aluminium-Kleuren	230 Aluminium-Kleuren	230 Aluminium-Kleuren	230 Aluminium-Kleuren
230 Aluminium-Kleuren	9 Kunststof-Kleuren	230 Aluminium-Kleuren	6 klassieke kleuren in zachthout 6 moderne kleuren in hard hout	6 ForRes-Kleuren

npd = geen prestatie bepaald (geen waarde vastgesteld)

Sinds 1969: Altijd aan uw zijde.

Finstral bouwt kozijnen met kunststof kern. En dat al 50 jaar lang.

Waarom onze kozijnen bijzonder zijn? Heel eenvoudig: Wij geven niets uit handen. Van ontwikkeling van de profielen, productie in eigen huis tot montage – Wij maken gewoon alles zelf. Finstral is een in heel Europa opererende kozijnfabrikant met 1.400 medewerkers en 1.000 kleinhandelaren in 14 landen. Tot vandaag de dag bevindt het hoofdkantoor van deze familieonderneming zich in Unterinn, bei Bolzano. In 14 eigen werkplaatsen ontwikkelen en bouwen wij kozijn-, huisdeur-, en serresystemen. In ontelbare varianten. Maar altijd met kunststof kern.

Altijd alles *uit een hand.*

Welke fases een kozijn doorloopt, tot het bij u thuis wordt ingebouwd? Zes! Waarom wij dat zo zeker weten? Omdat wij alles zelf maken – in onze eigen werkplaatsen.

1

⟶ *1.* **Ontwikkeling**
Om altijd een perfecte kwaliteit te kunnen garanderen, geven wij van begin af aan niets uit handen – van de perfecte PVC-samenstelling tot aan isolatieglasproductie. We houden ons ook met systeemontwikkeling bezig: Met deskundigheid uit productie, verkoop en montage. Zo ontstaan qua vorm, functie en kleur perfect op elkaar afgestemde kozijnsystemen – en voortdurend nieuwe, innovatieve producten onder de hoogste kwaliteitsstandaarden.

2

⟶ *2.* **Profielfabricage**
Profielen? Maken wij ook zelf. Zo hebben wij volledige vormgevingsvrijheid bij kleuren en oppervlakten en kunnen wij u voor onze kunststofprofielen verschillende wit- en grijstinten aanbieden – altijd volledig geverfd. Walsen en satineringen brengen wij direct op het profiel aan: Dat maakt onze oppervlakten uniek, hoogwaardig en duurzaam.

3

⟶ *3.* **Isolatieglasfabricage**
Uiteraard fabriceren wij ook zelf het glas. In moderne werkplaatsen produceren wij isolatieglas en gehard veiligheidsglas van de allerhoogste kwaliteit. Alleen dan voldoet het glas aan alle eisen. Pas na meerdere interne en externe kwaliteitscontroles stellen wij uit maximaal drie ruiten een isolatieglas samen.

⟶ *4.* **Kozijnfabricage**
Finstral bouwt al 50 jaar lang kozijnen. Wat tot de dag van vandaag niet is veranderd: Onze hoge kwaliteitseisen. Voor een altijd perfect kozijn, lassen wij vier passende profielstangen aan elkaar tot een kozijn. Dan volgt de montage van beslag en veiligheidsvergrendelingen – altijd individueel volgens de wensen van de klant. Kozijnvleugels en glas worden verlijmd en vormen zo een sterke eenheid met het hoogste bediencomfort. Na een afsluitende kwaliteitstest verlaat het perfecte kozijn onze fabriek.

⟶ *5.* **Logistiek**
Wanneer de productie klaar is, leveren wij het kozijn vanuit een Finstral-fabriek direct bij u thuis – altijd precies op de afgesproken dag. Voor ieder product is er een individuele, digitaal aangestuurde productieorder. Zo kunnen wij een leverbetrouwbaarheid van 97% garanderen

⟶ *6.* **Inbouw**
Ontwikkeling, productie, inbouw en service – Finstral levert een totaalpakket. Onze montagekwaliteit wordt door het Institut für Fenstertechnik Rosenheim (ift) zorgvuldig, volgens de strengste criteria, getoetst. Daartoe behoort absolute punctualiteit, een uiterst zorgvuldige inbouw en natuurlijk ook een altijd luisterend oor voor alle kozijnvragen.

Trefwoordregister.

Begrip	Verwijzing	Pag.
A		
Aanslagdichting	**Midden** → ***Isolatie*** → Dichtheid	85
Afdichting	**Midden** → ***Bouwaansluiting*** → Afdichting	93
Afsluitbare greep	**Binnen** → ***Bediening*** → Bedienveiligheid	128
	Binnen → ***Vormgeving*** → Grepen	115
	Buiten → ***Bescherming*** → Inbraak	53
Afstandhouder	**Midden** → ***Isolatie*** → Warmte/Kou	80
Alarm	**Binnen** → ***Bediening*** → Bediencomfort	127
	Binnen → ***Bescherming*** → Inbraak	53
Aluminium	**Binnen** → ***Vormgeving*** → Kleur/Oppervlakte	102
	Binnen → ***Vormgeving*** → Materiaal	97
	Buiten → ***Vormgeving*** → Kleur/Oppervlakte	24
	Buiten → ***Vormgeving*** → Materiaal	21
Architectenservice	**Rondom** → ***Service*** → Klantenservice	141
B		
Balkondeur	**Binnen** → ***Bediening*** → Openingsvarianten	122
Barierrevrij	**Binnen** → ***Bediening*** → Openingsvarianten	124
Binnenluiken	**Buiten** → ***Bescherming*** → Zon/Hitte	67
Blokkozijn	**Buiten** → ***Vormgeving*** → Kozijnvorm	43
Bodysafe veiligheidsglas (ESG)	**Binnen** → ***Bediening*** → Bedienveiligheid	129
Boorbeveiliging	**Buiten** → ***Bescherming*** → Inbraak	53
Bouwaansluiting	**Midden** → ***Bouwaansluiting***	86
	Rondom → ***Afwikkeling*** → Inbouw	138
Bouwdiepte	**Midden** → ***Isolatie*** → Warmte/Kou	78
	Productoverzicht	146
Bovenlicht	**Binnen** → ***Bediening*** → Openingsvarianten	120
C		
Certificaten	**Rondom** → ***Service*** → Garantie/Certificaten	141
Classic-line	**Buiten** → ***Vormgeving*** → Kozijnvorm	28
Cristal	**Binnen** → ***Vormgeving*** → Kozijnvorm	110
D		
dB-waarde	**Midden** → ***Isolatie*** → Geluid	82
	Productoverzicht	146
Design	**Binnen** → ***Vormgeving***	96
	Buiten → ***Vormgeving***	20
Deurkruk	**Binnen** → ***Vormgeving*** → Grepen	117
Dichtheid	**Midden** → ***Isolatie*** → Dichtheid	84
Dichting	**Midden** → ***Isolatie*** → Dichtheid	85
	Midden → ***Isolatie*** → Geluid	82
Draaideur	**Binnen** → ***Bediening*** → Openingsvarianten	121
Draai-kiep	**Binnen** → ***Bediening*** → Openingsvarianten	119
Drievoudig isolatieglas	**Midden** → ***Isolatie*** → Warmte/Kou	80
	Productoverzicht	146
Drukknop	**Binnen** → ***Bediening*** → Bedienveiligheid	128
	Binnen → ***Vormgeving*** → Grepen	115
F		
Ferro-line	**Buiten** → ***Vormgeving*** → Kozijnvorm	36
FIN-72	**Midden** → ***Isolatie*** → Warmte/Kou	78
	Productoverzicht	146
FIN-90	**Midden** → ***Isolatie*** → Warmte/Kou	78
	Productoverzicht	146
FIN-Fix	**Midden** → ***Bouwaansluiting*** → Montage	88
FIN-Fix Bloc	**Buiten** → ***Bescherming*** → Zon/Hitte	59
FIN-Fold	**Binnen** → ***Bediening*** → Openingsvarianten	125
	Productoverzicht	146
FIN-Ligna	**Midden** → ***Isolatie*** → Warmte/Kou	78
	Productoverzicht	146
FIN-Project	**Midden** → ***Isolatie*** → Warmte/Kou	78
	Productoverzicht	146
FIN-Slide	**Binnen** → ***Bediening*** → Openingsvarianten	124
	Productoverzicht	146
FIN-Vista	**Buiten** → ***Vormgeving*** → Kozijnvorm	44
	Productoverzicht	146
ForRes	**Binnen** → ***Vormgeving*** → Kleur / Oppervlakte	106
	Binnen → ***Vormgeving*** → Materiaal	98
G		
Gelijkliggend	**Binnen** → ***Vormgeving*** → Kozijnvorm	108, 110
Geluidswering	**Midden** → ***Isolatie*** → Geluid	82
Gewalste oppervlakte	**Binnen** → ***Vormgeving*** → Kleur/Oppervlakte	100
	Buiten → ***Vormgeving*** → Kleur/Oppervlakte	22
Gladde oppervlakte	**Binnen** → ***Vormgeving*** → Kleur/Oppervlakte	100
	Buiten → ***Vormgeving*** → Kleur/Oppervlakte	22
Glasgevel	**Buiten** → ***Vormgeving*** → Kozijnvorm	44
Glashoek	**Binnen** → ***Vormgeving*** → Kozijnvorm	113
	Buiten → ***Vormgeving*** → Kozijnvorm	113
Glaslat	**Binnen** → ***Vormgeving*** → Kozijnvorm	109
Glasstijlen	**Buiten** → ***Vormgeving*** → Kozijnvorm	45
Glasstolp	**Buiten** → ***Vormgeving*** → Kozijnvorm	41
Greep	**Binnen** → ***Vormgeving*** → Grepen	114
H		
Hout	**Binnen** → ***Vormgeving*** → Kleur/Oppervlakte	104
	Binnen → ***Vormgeving*** → Materiaal	97
Houtdecor	**Binnen** → ***Vormgeving*** → Kleur/Oppervlakte	100
	Buiten → ***Vormgeving*** → Kleur/Oppervlakte	22
Houtdekor (Aluminium)	**Binnen** → ***Vormgeving*** → Kleur/Oppervlakte	103
	Buiten → ***Vormgeving*** → Kleur/Oppervlakte	26
Houtdekor (PVC)	**Binnen** → ***Vormgeving*** → Kleur/Oppervlakte	101
	Buiten → ***Vormgeving*** → Kleur/Oppervlakte	22
I		
Inbouw	**Midden** → ***Bouwaansluiting***	86
	Rondom → ***Afwikkeling*** → Inbouw	138
Inbraakwerendheid	**Buiten** → ***Bescherming*** → Inbraak	51
Insectenwering	**Buiten** → ***Bescherming*** → Insecten	72
Instituut voor kozijntechniek Rosenheim (ift)	**Midden** → ***Bouwaansluiting*** → Afdichting	93
	Midden → ***Bouwaansluiting*** → Montage	86
	Rondom → ***Service*** → Garantie/Certificaten	140
Isolatie	**Midden** → ***Isolatie***	76
Isolatieglas	**Midden** → ***Isolatie*** → Warmte/Kou	80
Isolatiewaarde	**Midden** → ***Isolatie*** → Warmte/Kou	77
	Productoverzicht	146
J		
Jaloezieën	**Buiten** → ***Bescherming*** → Zon/Hitte	57
K		
Kinderbescherming	**Binnen** → ***Bediening*** → Bedienveiligheid	128
Kozijn	**Buiten** → ***Vormgeving*** → Kozijnvorm	42
Kozijn vouwventilatie	**Binnen** → ***Vormgeving*** → Ventileren	132
Kozijndeur	**Binnen** → ***Bediening*** → Openingsvarianten	121
Kozijnsensor	**Binnen** → ***Bediening*** → Bediencomfort	127
	Buiten → ***Bescherming*** → Inbraak	53
Kozijnwand	**Buiten** → ***Vormgeving*** → Kozijnvorm	44
Kozijnwand systeem	**Buiten** → ***Vormgeving*** → Kozijnvorm	44
Kunststof	**Binnen** → ***Vormgeving*** → Kleur/Oppervlakte	100
	Binnen → ***Vormgeving*** → Materiaal	97
	Buiten → ***Vormgeving*** → Kleur/Oppervlakte	22
	Buiten → ***Vormgeving*** → Materiaal	21
	Midden → ***Isolatie*** → Warmte/Kou	77

Begrip	Verwijzing	Pag.
L		
Lage dorpel	**Binnen** → ***Bediening*** → Openingsvarianten	124
Lamelluiken	**Buiten** → ***Bescherming*** → Zon/Hitte	66
Letselbeperkend glas	**Binnen** → ***Bediening*** → Bedienveiligheid	129
	Buiten → ***Bescherming*** → Inbraak	53
Lichtdoorlatend-heid	**Buiten** → ***Bescherming*** → Zon/Hitte	55
	Midden → ***Isolatie*** → Warmte/Kou	81
M		
Matglas	**Buiten** → ***Bescherming*** → Zicht	70
Melkglas	**Buiten** → ***Bescherming*** → Zicht	70
Metallic-effect	**Binnen** → ***Vormgeving*** → Kleur/Oppervlakte	103
	Buiten → ***Vormgeving*** → Kleur/Oppervlakte	25
Middendichting	**Midden** → ***Isolatie*** → Dichtheid	85
Montagewijze	**Midden** → ***Bouwaansluiting*** → Afdichting	93
	Midden → ***Bouwaansluiting*** → Montage	86
Motorbediening	**Binnen** → ***Bediening*** → Bediencomfort	127
Motorgestuurde ventilatie	**Binnen** → ***Bediening*** → Ventileren	132
Multiprotect veiligheidsglas (VSG)	**Binnen** → ***Bediening*** → Bedienveiligheid	129
	Buiten → ***Bescherming*** → Inbraak	53
N		
Nova-line	**Binnen** → ***Vormgeving*** → Kozijnvorm	110
	Buiten → ***Vormgeving*** → Kozijnvorm	40
O		
Ornamentglas	**Buiten** → ***Bescherming*** → Zicht	70
Oudbouw	**Midden** → ***Vormgeving*** → Stijlelementen	49
Overzet-montage	**Midden** → ***Bouwaansluiting*** → Montage	90
P		
P2A	**Binnen** → ***Bediening*** → Bedienveiligheid	129
	Buiten → ***Bescherming*** → Inbraak	53
P4A	**Binnen** → ***Bediening*** → Bedienveiligheid	129
	Buiten → ***Bescherming*** → Inbraak	53
P5A	**Binnen** → ***Bediening*** → Bedienveiligheid	129
	Buiten → ***Bescherming*** → Inbraak	53
Paddenstoelnokken	**Buiten** → ***Bescherming*** → Inbraak	51
Panelen	**Buiten** → ***Vormgeving*** → Stijlelementen	46
PVC	**Binnen** → ***Vormgeving*** → Kleur/Oppervlakte	100
	Binnen → ***Vormgeving*** → Materiaal	97
	Buiten → ***Vormgeving*** → Kleur/Oppervlakte	22
	Buiten → ***Vormgeving*** → Materiaal	21
	Midden → ***Isolatie*** → Warmte/Kou	77
R		
Raamloos draaideel	**Binnen** → ***Vormgeving*** → Kozijnvorm	110
	Buiten → ***Vormgeving*** → Kozijnvorm	38
Raamoverdekkend glas	**Binnen** → ***Vormgeving*** → Kozijnvorm	110
Raffstore	**Buiten** → ***Bescherming*** → Zon/Hitte	60
RAL-kleuren	**Binnen** → ***Vormgeving*** → Kleur/Oppervlakte	102
	Buiten → ***Vormgeving*** → Kleur/Oppervlakte	24
Ramen/draaidelen	**Binnen** → ***Vormgeving*** → Kozijnvorm	108
	Buiten → ***Vormgeving*** → Kozijnvorm	27
RC 2	**Buiten** → ***Bescherming*** → Inbraak	52
Recycling	**Binnen** → ***Vormgeving*** → Materiaal	98
	Buiten → ***Vormgeving*** → Materiaal	21
	Midden → ***Isolatie***	77
Renovatie	**Midden** → ***Bouwaansluiting*** → Montage	87
	Rondom → ***Afwikkeling*** → Inbouw	136
Roeden	**Buiten** → ***Vormgeving*** → Stijlelementen	58 f.
Rolluiken	**Buiten** → ***Bescherming*** → Zon/Hitte	58
Rondbogen	**Binnen** → ***Vormgeving*** → Kozijnvorm	112
S		
Scharnieren	**Binnen** → ***Vormgeving*** → Scharnieren	116
Schroevendraaier	**Buiten** → ***Bescherming*** → Inbraak	51
Schuifdeur	**Binnen** → ***Bediening*** → Openingsvarianten	123
Schuifluiken	**Buiten** → ***Bescherming*** → Zon/Hitte	68
Schuifraam	**Binnen** → ***Bediening*** → Openingsvarianten	122
Schuine kozijnen	**Binnen** → ***Vormgeving*** → Kozijnvorm	113
Sensor	**Binnen** → ***Bediening*** → Bediencomfort	127
	Buiten → ***Bescherming*** → Inbraak	53
Servicedienst	**Rondom** → ***Service*** → Klantenservice	143
Slim-line	**Buiten** → ***Vormgeving*** → Kozijnvorm	32
Stalen kozijn	**Buiten** → ***Vormgeving*** → Kozijnvorm	36
Stelkozijn	**Buiten** → ***Bescherming*** → Zon/Hitte	61
	Midden → ***Bouwaansluiting*** → Montage	88
Step-line	**Buiten** → ***Vormgeving*** → Kozijnvorm	34
T		
Terrasdeur	**Binnen** → ***Bediening*** → Openingsvarianten	121
Textielverduisteringring	**Buiten** → ***Bescherming*** → Zon/Hitte	57
Tweevoudig isolatieglas (HR++)	**Midden** → ***Isolatie*** → Warmte/Kou	80
	Productoverzicht	146
Twin	**Buiten** → ***Bescherming*** → Zon/Hitte	56
	Buiten → ***Vormgeving*** → Kozijnvorm	40
U		
U-waarde	**Midden** → ***Isolatie*** → Warmte/Kou	76
	Productoverzicht	146
V		
Vast glas	**Binnen** → ***Vormgeving*** → Kozijnvorm	113
	Buiten → ***Bescherming*** → Inbraak	51
Veiligheid	**Binnen** → ***Bediening*** → Bedienveiligheid	128
	Buiten → ***Bescherming*** → Inbraak	51
Veiligheidsbeslag	**Buiten** → ***bescherming*** → Inbraak	52
Veiligheidsglas	**Binnen** → ***Bediening*** → Bedienveiligheid	129
	Buiten → ***bescherming*** → Inbraak	53
Vensterbank	**Binnen** → ***Vormgeving*** → Accessoires	117
Vensterluiken	**Buiten** → ***Bescherming*** → Zon/Hitte	62
Ventilatiefuncties	**Binnen** → ***Bediening*** → Ventileren	130
Vervanging	**Midden** → ***Bouwaansluiting*** → Montage	90
	Rondom → ***Afwikkeling*** → Inbouw	138
Vlakverzet	**Binnen** → ***Vormgeving*** → Kozijnvorm	108, 110
Volledig glas	**Binnen** → ***Vormgeving*** → Kozijnvorm	110
	Buiten → ***Vormgeving*** → Kozijnvorm	38
Voorzetraam	**Buiten** → ***Bescherming*** → Zon/Hitte	56
	Buiten → ***Vormgeving*** → Kozijnvorm	40
Vouwluiken	**Buiten** → ***Bescherming*** → Zon/Hitte	62
W		
Warmte/Kou	**Midden** → ***Isolatie*** → Warmte/Kou	80
Warmte-isolatie	**Midden** → ***Isolatie*** → Warmte/Kou	77
	Productoverzicht	146
Warmtewering	**Buiten** → ***Bescherming*** → Zon/Hitte	55
Z		
Zichtwering	**Buiten** → ***Bescherming*** → Zicht	70
Zonwering	**Buiten** → ***Bescherming*** → Zon/Hitte	54

Altijd voor u klaar.
Bel op of kom langs.

U wilt uw droom m.b.t. een serre verwezenlijken?
Wij adviseren u vrijblijvend. En ondersteunen u bij de planning.

Finstral Studio Unterinn
Hoofdvestiging met 600 m² showroom bij Bolzano

Gastererweg 1
39054 Unterinn/Ritten (BZ)
Italië

T +39 0471 296611
unterinn@finstral.com
www.finstral.com/unterinn

Finstral Studio Apeldoorn
350 m² showroom in Apeldoorn

Tweelingenlaan 68
7324 BN Apeldoorn
Nederland

T +31 055 5380060
apeldoorn@finstral.com
www.finstral.com/apeldoorn

Kijkje in Finstral Studio Unterinn

Telefoonnummer en E-mail:
Nederland: 055 5380060
E-Mail: finstralbv@finstral.com
E-Mail: apeldoorn@finstral.com

Copyright
© Finstral AG, Unterinn/Ritten, 2018
Onder voorbehoud van alle rechten.

Het Finstral-logo is een geregistreerd beeldmerk van de firma Finstral AG.
Het begrip „Finstral" is een geregistreerd woordmerk van de firma Finstral AG.

Oplage mei 2018
Artikelnummer 61-1000-00-09

Onder voorbehoud van technische veranderingen. Kleurafwijkingen ten aanzien van originele producten kunnen druktechnisch voorwaardelijk voorkomen. De afbeelding en beschrijving van de producten in de brochures hebben slechts een indicatieve waarde. Een eventuele afwijking van het geleverde product van het reclamemateriaal vormt geen gebrek of afwijking, aangezien alleen de bestelling als maatstaf kan worden gebruikt.

FINSTRAL Kozijnen Huisdeuren Serres